VENTURE INNOBIZ CE IGC IAS

www.autocft.co.kr

CARRYMASTER®

LEVELLING FOOT®

AUTOCFT

PRODUCTS GUIDE

(주)오토씨에프티
AUTOCFT CO., LTD.

2108

정직 · 정확한 제품을 생산하여
인류의 편익 증대와 산업 발전에 기여하는 기업

The company that produces the honest and accurate products
to contribute industrial development and benefits of human being.

AUTOCFT

AUTOMATIC
CASTER
FOOT
TECHNOLOGY

(주)오토씨에프티는 우수한 인력과 축적된 기술로 CARRYMASTER®와 LEVELLING FOOT®을 생산 공급하고 있습니다.
정확한 설계에서 생산에 이르기까지 우수한 제품을 저렴하고 안정적으로 공급하기 위하여 전 임직원은 항상 연구와 노력을 다하고 있습니다.

AUTO CFT CO.,LTD. has been producing and supplying CARRYMASTER® & LEVELLING FOOT® on the basis of superior talent and highly accumulated technique.
From accurate design to production, All staffs of AUTO CFT have been studying and doing their best constantly, so as serve you with the superior goods competitively and stably.

인간존중 **Human Respect** 1

고객으뜸 **Customer First** 2

품질중시 **Quality Importance** 3

(주)오토씨에프티는
고객이 신뢰하는 제품을 만들어 가겠습니다.

We, AUTO CFT CO.,LTD. manufacture more better products
to be trusted by the customers.

CARRYMASTER® & LEVELLING FOOT® 는 환경유해물질(RoHS) 기준에 적합한 제품입니다.

All of our CARRYMASTER® & LEVELLING FOOT® are fitted for Standard of RoHS.

Constant research and development solutions

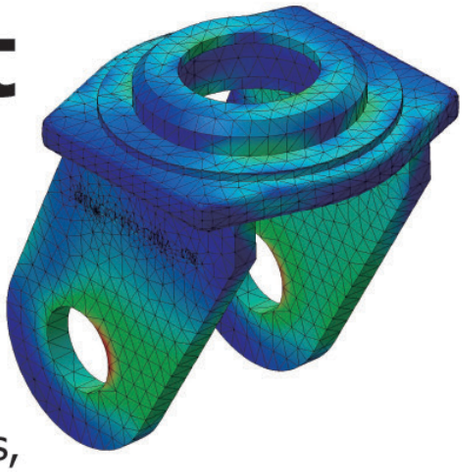

Optimal product development through structural interpretation
By focusing on customer-orinted technical solutions, AUTO CFT constantly strive to develop products our customers may have in mind.

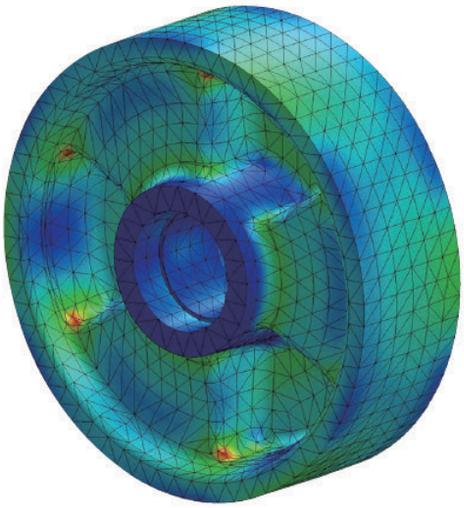

끊임없는 연구개발을 통한 솔루션 구축,
구조해석을 통한 최적의 제품 개발
(주)오토씨에프티는 고객 중심의 기술솔루션에
초점을 맞추어 고객과 함께 하겠습니다.

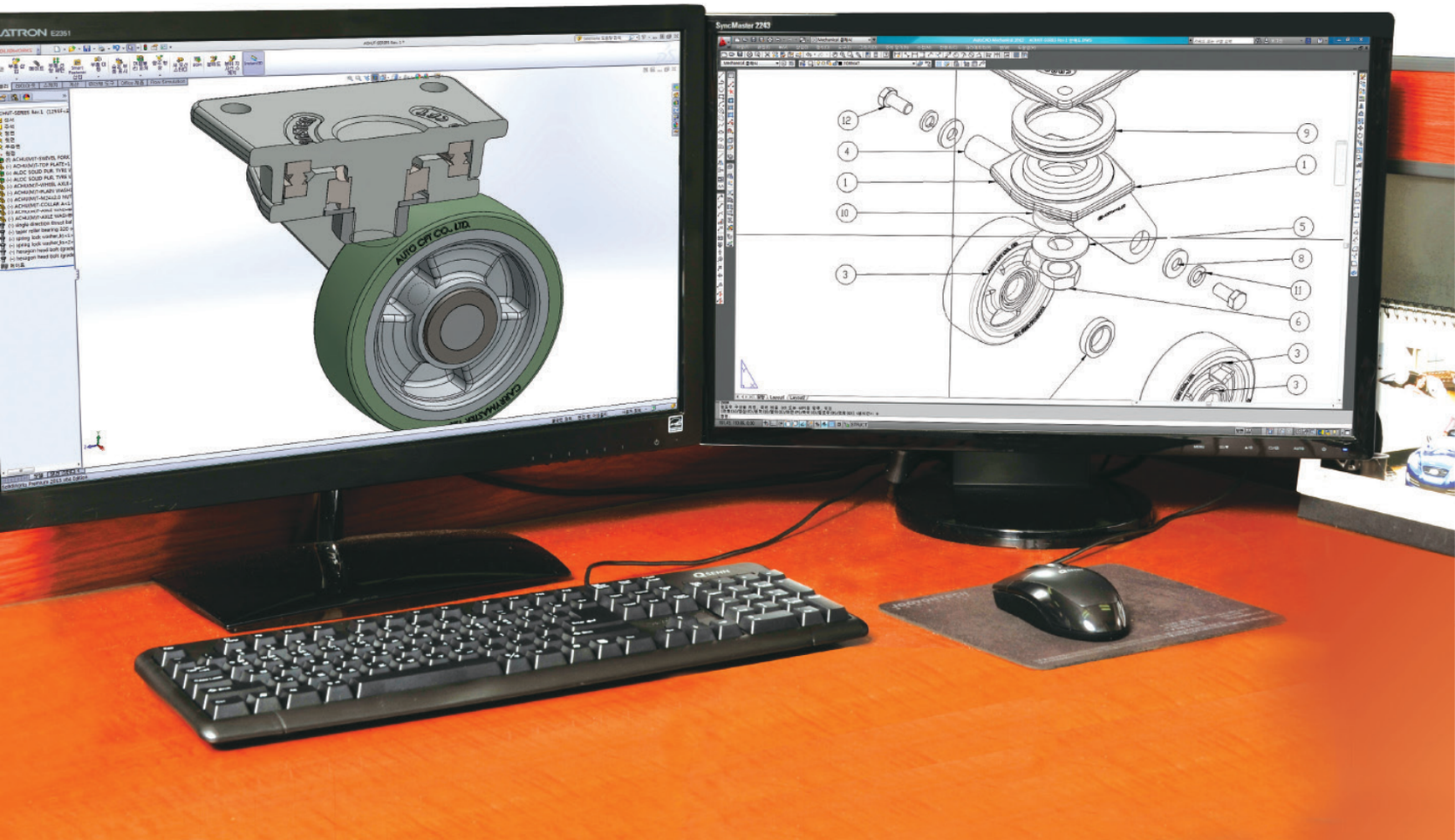

시험장비
TEST EQUIPMENT

주행성능 및 수직력 시험기 I RUNNING PERFORMANCE & VERTICAL FORCE TESTER

주행성능시험은 제품에 허용하중(카달로그)을 가한 후 드럼을 1~4km/h 속도로 회전시켜 200m~10km 주행 후 Wheel의 변형유무를 확인하며 수직력시험은 제품의 허용하중(카달로그)의 1.5~3배의 하중을 수직으로 3분간 유지한 후, 변형 및 파 손유무를 확인합니다.

Applying allowable load (catalogue) to caster and running 200m to 10km by rotating drum at 1 to 20 km/h speed, and check wheel deformation.
Applying vertically 1.5 to 3 times of load in capacity(catalogue) to caster for 3 minutes, and then check any deformation and damage

사양 I SPECIFICATIONS

- Compression Load Cell(10 to 20,000kg)
- Weight System
- Temperature Sensor(-40 to +280°C)
- Drum Speed : 20km/h(Max.)
- Data Acquisition System
- Possibletest : Running test, Vertical force test, Compresstion test

낙하충격 시험기 I DROPPING IMPACT TESTER

제품을 바닥면 또는 측면에 고정한 후, 낙하추를 일정 높이에서 자유낙하시켜 변형이 생길 때의 충격 에너지 값을 측정합니다.

After fixing product on the floor or the side, free-falling a cracker at a height, and then measure the value of impact energy when it is deforming.

사양 I SPECIFICATIONS

- Plumb : Max.30kg
- Dropping Height : Max.1500mm
- Lifting motor
- Digital displaying height

선회성능 시험기 I RUNNING PERFORMANCE TESTER

제품에 허용하중(카달로그)을 가한 후 드럼(원판)을 1~2km/h 속도로 정회전, 역회전을 시킨 후 200m~10km 곡선주행을 통하여 바퀴의 편마모 및 이상유무를 확인합니다.

Applying allowable load (catalogue) to caster and rotating drum(round plate) at 1 to 2km/h speed, and then check one-sided wear in wheel through a curve running at 200m to 10km

사양 I SPECIFICATIONS

- Compression load cell(10 to 10,000kg)
- Drum Speed : 2km/h(Maximun)
- Weight System

Certificates

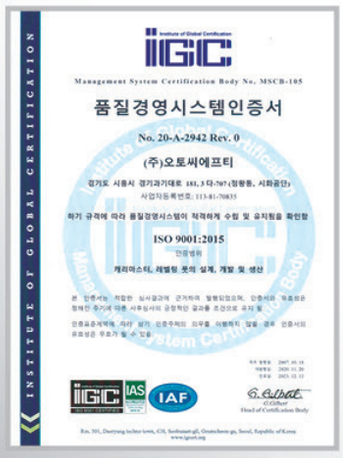

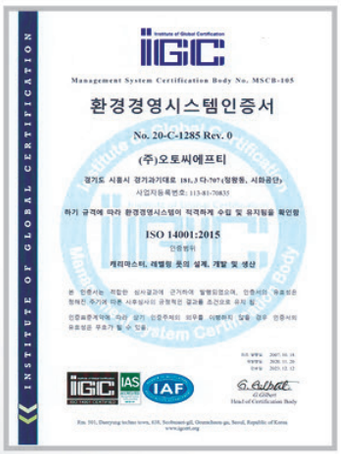

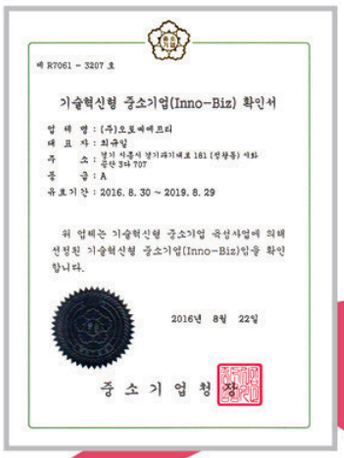

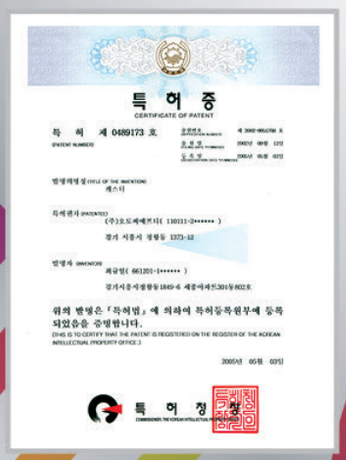

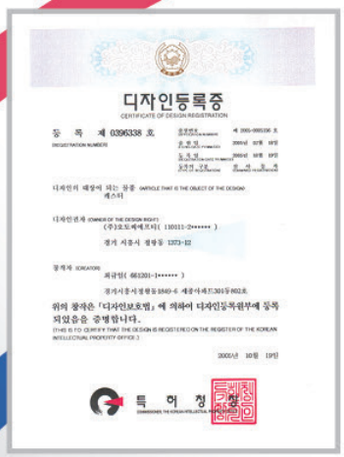

등록번호 / REGISTRATION NO.
10-0489173
10-0613125
10-0621514

등록번호 / REGISTRATION NO.
20-0262528
20-0299685
20-0369814
20-0384457
20-0390496
20-0435774

등록번호 / REGISTRATION NO.
30-0260669
30-0263306
30-0260669-01
40-0526624
30-0309998
30-0309997
40-0574969
30-0362210
30-0362209
30-0396339-01
30-0396339
30-0396338
30-0401658
30-0401657
30-0401657-01
30-0439047
30-0439047-01
30-0456881
30-0556135
30-0560624

Contents

CARRYMASTER

11 FEATURE & APPLICATION OF CARRYMASTER
12 CHOICE & USING FOR THE CARRYMASTER
14 APPLICATION PROCESS OF CARRYMASTER
15 ATTACHMENTS OF CARRYMASTER
16 AC Series
18 ACM Series
20 ALC Series
22 APLC Series
24 ACT-F Series
26 ACT-S Series
28 ACTM Series
30 ACP Series
32 ACPB Series
34 AGV / AMR Caster
38 AV-M-AT Series
40 AV-M Series
41 DRIVING WHEELS / 특수목적용 휠 (주문형)
42 AVE Series
44 AVSUT / AVSMUT Series
46 AVLM(H)U / AVLMUT Series
48 AVELU Series
50 AVEMC Series
52 AVMU / AVMUT Series
54 AVEMU / AVEMUT Series
56 AVHUT Series
58 AVEHUT Series
60 AVTMU / AVTHU Series
62 ACLS Series
64 ACMU / ACMM Series
66 ACHU / ACHM Series
68 ACHUT / ACHMT Series
70 ACHHUT Series
72 ACHHM Series
74 ACSU Series
76 ACLU Series
78 ACLMU Series
80 ACLHU Series
82 ACMC Series
84 ACMCH Series
86 ACMCT Series
88 ACHR Series
90 WHEELS
91 GOODS BY ORDER / 주문생산품

LEVELLING FOOT

94 CHOICE & USING FOR LEVELLING FOOT
96 MERITS & ATTACHMENTS OF LEVELLING FOOT
97 APPLICATION PROCESS OF LEVELLING FOOT
98 A-P / A-PS Series
99 A-PR / A-PSR Series
100 A-PL / A-PLS Series
101 A-PLR / A-PLSR Series
102 A-PA / A-PAS Series
103 A-PAF / A-PAFS Series
104 A-V / A-VS / A-VP / A-VU Series
105 A-VF / A-VFU Series
106 A-TR Series
107 A-TR Housing Series
108 A-TRB Series
109 A-MB / A-MSB Series
110 A-M / A-MS Series
111 A-MR / A-MSR Series
112 A-MZ / A-MZS Series
113 A-MZR / A-MZSR Series
114 A-MAL / A-MALS Series
115 A-MALR / A-MALSR Series
116 A-MA / A-MAS Series
117 A-MAR / A-MASR Series
118 A-MAVP / A-MASVP Series
119 A-MAZR Series
120 ANCHOR BRACKET
121 AL D/C FOOT BASE
122 CLEAN HINGE
123 GOODS BY ORDER / 주문생산품
126 PACKING INFORMATIONS

ICON

회전

브레이크

상·하조절

조절용
스패너

아연
다이캐스팅

알루미늄
다이캐스팅

각도조절

CARRYMASTER®

CARRYMASTER®는 복합적인 기능을 발휘합니다.

CARRYMASTER® CARRIES OUT COMPOUND FUNCTIONS.

CARRYMASTER®

특징 I FEATURE

CARRYMASTER®는 100kg에서 30,000kg(4EA)까지 높은 하중에서도 충분히 견딜 수 있도록 설계되어 있으며 알루미늄 다이 캐스팅과 스틸로 제작된 몸체와 단조물 그리고 프레스물로 된 상판 및 고강도 엔지니어링 플라스틱 바퀴 등으로 구성되어 있습니다. 특히, 강구를 상하로 삽입하여 마찰력을 대폭 감소시켜 회전이 용이 하도록 되어 있으며 받침대는 하중에 따라 내부식성과 방진성이 탁월한 천연합성 고무와 알루미늄 다이 캐스팅으로 구성되어 있습니다. 특히 CARRYMASTER의 장점은 손쉬운 이동성, 고정성, 높낮이 조정성 및 방진성, 360° 회전을 일체화시킨 것입니다.

CARRYMASTER® has been designed to support enough even high load from100kg to 30,000kg(4pcs). It is composed of the frame diecast with aluminium diecasting the forged & pressed to plate, and the wheel of high strength engineering plastic. Specially, we putted some heated steel ball into top and bottom of frame for reduce frictional force and rotate well. The Foot makes of superior natural synthetic rubber and aluminium diecasting anticorrosion and anti-vibration by loads. Especially, good point of CARRYMASTER® is making an unification of an easy movement (handing), fixing, adjustment of high and low, anti-vibration and a rotation of 360°

사용온도 I TEMPERATURE RANGE

-10 ~ 60℃

용도 I USE

반도체 제조장비, 전자부품 생산설비, 현상기, 실험장비, 이화학기기, 컴퓨터용 프레임, 의료기기, 제어반, 청정설비, 각종가구류, 포장기계, 공작기계, 방직기, 인쇄기기, 각종 프레스, 각종 전용기, 기타 가변성 생산설비 및 특히 AL PROFILE로 제작된 프레임용 등.

Semiconductor equipment, Developing machine, Physical and chemical appliances, Packing machine, Numerical Control machine tool, Spinning and weaving machinery, Printing machine, all kinds of Press, in special, Frame manufactured with an Aluminum profile.

CARRYMASTER®는 사용의 편리함을 위해 손과 스패너를 자유롭게 사용할 수 있도록 기능이 개선되어 누구나 작은 힘으로 높낮이 조절을 쉽게 할 수 있습니다.

CARRYMASTER® improves a function that easily adjust the height by using a hand and a spanner with a little power.

CARRYMASTER® 선정 및 취급방법

HOW TO CHOOSE AND USE FOR CARRYMASTER®

※ 사용자께서는 안전을 위해 사용전에 꼭 읽으신 후 바르게 사용해 주십시오.
Please read this guide before using the products for safety.

※ 기타 문의사항이 있을 경우 당사로 연락 주시면 정성껏 답변해 드리겠습니다.
For further information, please contact us with any inquiries.

캐스터의 선정 I CHOICE OF CASTER

■ 허용하중 I RECOMMENDED LOAD

본 카다로그의 허용하중은 평탄한 바닥을 인력으로 이동하는 경우의 하중 한도를 지시하고 있습니다. 캐스터는 일반적으로 4개를 기본적으로 장착하지만 2개의 캐스터에 하중이 집중될 수 있으므로 하중에 따른 모델 선정이 매우 중요합니다. 따라서, 적재되는 중량을 계산해서 적정한 모델과 수량을 선정 하십시오.

The load ratings detailed on this catalogue is for recommended load in casters for manual propulsion based on flat floor. Generally accepted four castors for using, but the load stress can be applied two casters. So, it is important to select the casters properly. Therfore, please select careful by considering recommended load and conditions.

주의사항 I NOTES

- 4개당 추천하중(장비자중+적재하중)을 초과하여 장착하였을 경우 캐스터가 파손될 수 있으므로 절대로 4개당 추천하중을 초과해서는 안되며, 이를 가벼이 여기고 초과 사용시 인명 또는 크나큰 물적 손해가 발생할 수도 있습니다.
- 4개당 추천하중(장비자중+적재하중)을 초과할 시에는 한단계 상위 모델을 선정해야 하고 4개 이상을 장착한다 하더라도 더 많은 하중을 견디는 것이 절대 아니므로 주의하십시오.
  (단, 특별한 형태의 장비에서는 4개당 추천하중을 초과하지 않는 범위내에서 추가로 장착하여도 무방합니다.)
- When choosing casters as to over their recommended load capacity per 4 wheels it can be broken Unsuitable caster with over load may result the a fault of products and serious injury of user.
- In the case of the overweight of the recommended per 4 wheels (equipment weight + loading weight), the higher range model should be chosen, If you sets more wheels than 4 wheels are not assumed to maintain the equipment weight.
  (but, more wheels may be adopted within the recommended load capacity per 4 wheels)

■ 캐스터의 선정 포인트 I CASTER SELECTION

하중 I LOAD

장비자중과 적재하중에 대응하여 선정 하시기 바랍니다.
Please select the casters in accordance the equipment weight and loading weight.

바퀴 지름 I WHEEL DIAMETER

클수록 가볍게 움직이며, 요철이나 턱을 쉽게 넘어갑니다.
The bigger wheel moves lightly and easy for bumpy road.

바퀴 재질 I WHEEL MATRIAL

재질의 특성을 고려하여 선정하시기 바랍니다.
Please select the wheels in accordance following matrial specification.

- 고무 바퀴 : 일반적인 바퀴재질로 부드러운 조작감과 주행성이 좋으며 가격이 저렴한 반면, 기름에 약하고 색상에 따라 바닥면을 더럽히는 경우가 있습니다.
- 우레탄 바퀴 : 고무에 비해 경도가 높고 그 경도를 Shore "A" 70°~95°까지 다양하게 할 수 있으며 주행성이 좋습니다. 또, 기름에 강하고 바닥면의 오염이 없으며 체적저항 10^6~10^8Ω까지의 대전방지 기능을 적용할 수 있어 반도체 장비에 적합한 재질 입니다.
- 나일론 바퀴 : 경도가 매우 높고 수축이 없기 때문에 가볍게 움직입니다. 그러나 바닥면을 손상시키며 주행음이 크고, 수축이 없어 턱이 있는 장소에서 주행 저항이 크며, 장거리 이동시 휠이 변형 될 수 있는 단점이 있습니다.

- Rubber Wheel : The most practical material for general use with good movement and low price, but, there is a risk of oil contamination and dusty.
- Polyurethane Wheel : This material provided high hardness shore "A" from 70° to 95° and elastic with quite starting, anti-static(10^6~$10^8\Omega$) options. In addition, there may be strong to oil resistance than rubber. Considerably use for industry of semiconduct equipments.
- Nylon Wheel : High hardness and non shrinkage, lightly moving but will make a defect the floor. There fore rolling resistant is big for moving door sill.

장착 방법 I INSTALLATION

장비와의 체결 방법에 따라 Flange Type / Stem Type, 사용자의 이동 용도에 따라 회전 / 고정 형태를 선정하시기 바랍니다.
Further install method must be taken into account with regard to Flange Type/Stem Type, Swivel/Rigid type and user's operation.

캐스터의 취급 설명 I INSTRUCTION FOR USING THE CASTER

■ 장착 방법 I INSTALLATION

- 장비는 캐스터의 체결홀 크기와 거리를 동일하게 제작 하여야 하고 수평하게 볼트, 너트로 양쪽 Plate의 틈이 발생하지 않도록 체결해 주십시오.
- 회전형 캐스터는 그 선회축이 수직이 되게, 고정형 캐스터는 서로 평행이 되도록 장착해 주십시오.
- Assembled casters must be suitable to the hole demension for equipment and fasten the bolts and nuts without a gap.
- Swivel casters are installed vertically to axel, Rigid casters should be installed in parellel of movement.

■ 사용 방법 I APPLICATION

- 제품의 특성상 이동시에는 1km/h 이하로 이동하시고 면이 고르지 않거나 요철부를 이동해야 할 경우에는 캐스터에 충격이 가해지지 않도록 최대한 천천히 이동하여야 합니다.
- 높낮이 조절과 고정기능이 있는 캐스터의 이동시에는 바퀴의 구름에 방해가 되지 않도록 고정 지지 패드를 지면에서 최대한 올린 후 이동하여야 합니다.
- 높낮이 조절과 고정기능이 있는 캐스터의 이동이 완료되면 장비가 움직이지 않도록 고정 지지 패드를 조절하여 지면과 맞닿도록 하여 주십시오.
- 화학약품 등과 접촉이 되지 않도록 주의하고 충격(수직/수평)을 가하지 않아야 합니다.
- Casters should be moving below 1km/h, In case of bumpy road, it must beware to move slowly for the prevention of shock.
- For application the leveling casters should be moving after adjust the level foot for smooth moving.
- After moving the leveling casters must be regulated on the ground to used for the equipment of use.
- Casters are used other than excessive shock loading (Vertical/Horizontal) and chemical substances.

■ 사용 환경 I ENVIRONMENT

- 캐스터는 상온의 실내에서 사용하는 것을 권장합니다.
- 제품의 부식, 재료의 물성변화를 일으킬 수 있는 환경에서의 사용은 피해 주십시오.
- Casters should be used in the room temeperature.
- Casters should be avoided the environment that may cause for corrosion and physical property changes.

■ 제품의 점검 I MAINTENCE

- 캐스터를 장착 후 장기간 사용시에는 볼트, 너트가 풀려 사고가 발생 될 수 있으므로 주기적으로 점검하여 주십시오. (사용 빈도와 바닥면 상태에 따라 점검 주기는 유동적입니다.)
- 캐스터의 몸체와 바퀴의 회전상태를 주기적으로 점검하고 회전부의 이물질을 제거해 주십시오.
- Please keep the product maintenance to prevent releasing bolts and nuts after long term use. (Maintenance time is flexible with the condition of floor and load frequency.)
- Please keep the casters clean and maintenance good condition periodically.

■ 제품의 보증과 애프터서비스 I WARRANTY

- 당사 (오토씨에프티) 제품의 보증기간은 1년이며 보증기간 중, 제조상의 잘못된 결함으로 발생된 제품은 애프터서비스 또는 무상 교환하여 드립니다.
- AUTO CFT CO., LTD.'s products are warranted for 1 year. Any product that defects within the warranty period will be replaced or A/S with free of charge included freight cost.

배치방법

THE MANOEUVRABILITY OF APPLIANCES & MACHINES

적용 장비의 하중이 4개당 추천하중을 초과할 시에는 한단계 위의 모델을 장착하여야 하며 4개를 초과하여 장착한다고 하여도 더 많은 하중을 견디지 못합니다.
단, 특별한 형태의 장비 경우 4개당 추천하중을 초과하지 않는 범위내에서 추가로 장착 할 수 있습니다.

In the case of overweight of equipment than the recommended load capacity per four pieces, the higher range model of CARRYMASTER® should be adopted. it means more than four wheels are not assumed to maintain the equipment weight because the weight of equipment is not usually distributed to each wheels identically and simultaneously. (but more wheels may be adopted within the recommended load capacity per 4 wheels)

장비적용시 배치방법 I THE MANOEUVRABILITY OF APPLIANCES & MACHINES

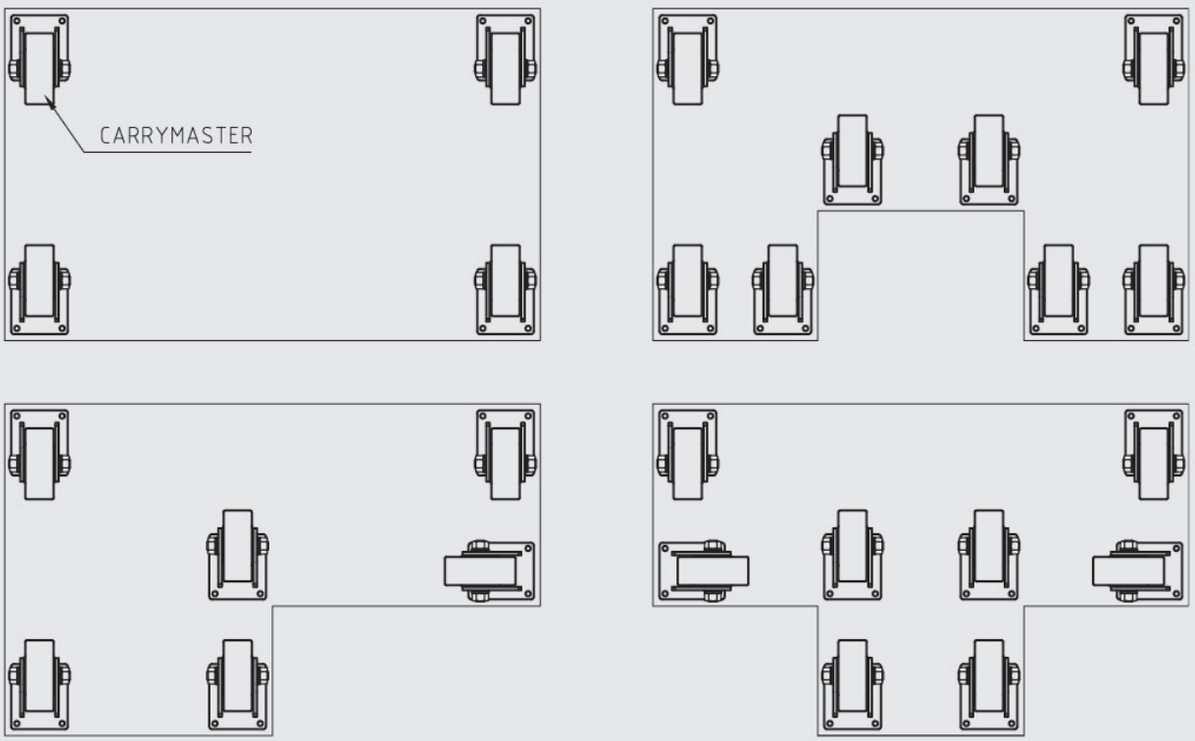

대차(이동목적용) 취부시 캐스터 배치방법 I CASTER ARRANGEMENT

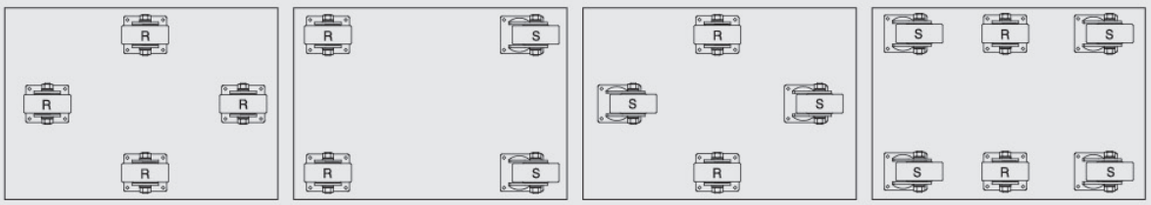

취부방법
ATTACHMENTS OF CARRYMASTER®

CARRYMASTER® 취부방법 I ATTACHMENT METHOD OF CARRYMASTER

	F TYPE (Flange Type)	S TYPE (Stem Type)
TAPPING	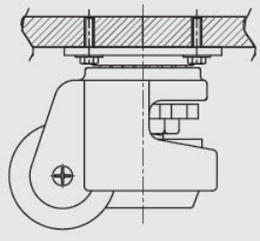	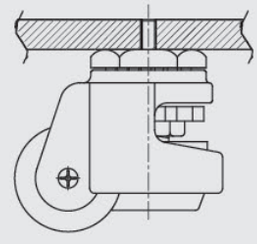
DRILLING	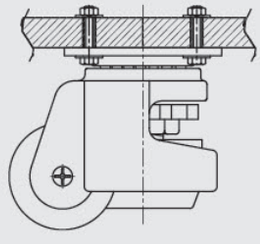	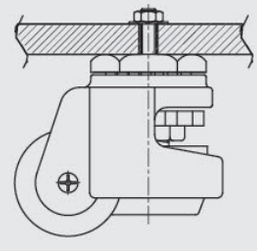

체결볼트 BOLT SIZE, 적용기종 MODEL I INSERT BOLT SIZE & APPLICABLE MODEL

BOLT SIZE			MODEL
HEX BOLT	M6×1.0	L = 15	AC-50F / AC-300F / ACP-200F / APLC-200
HEX BOLT	M8×1.25	L = 20	AC-600F / ACM · ACT Series / ACTM Series / ACPB Series / ALC Series / APLC-700 / AVSUT / AVSMUT Series
HEX BOLT	M10×1.5	L = 20	AC-1000F / AC-1300F / ACMU · ACMM Series / AVE Series / AVMU · AVMUT Series / AVEMU · AVEMUT Series / AVTMU Series
HEX BOLT	M12×1.75	L = 30	ACHU · ACHM Series / AC-1800F / ACHUT · ACHMT Series / ACHR Series
HEX BOLT	M16×2.0		ACHHM Series / ACHHUT Series / AVHUT Series / AVEHUT Series / AVTHU Series
STUD BOLT	M8×1.25	L = 25	AC-50S
STUD BOLT	M12×1.75	L = 35	AC-50S / AC-300S / AC-600S / ACP-200S
STUD BOLT	M16×2.0	L = 45	AC-300S / AC-600S / AC-1000S / AC-1300S / ACP-200S ACM-600S / ACM-800S / ACMT-600S / ACMT-800S

AC Series

경 · 중하중용
Light & Medium Duty Purpose

FEATURES

- 손쉬운 이동성, 고정성, 높낮이 조절, 방진 및 360° 회전 일체화
- Easy moving, fixing, adjustable height, anti-vibration and 360° rotation all-in-one

APPLICATION

통신장비, 반도체 제조장비, 전자부품 생산설비, 현상기, 실험장비, 이화학기기, 컴퓨터용 후레임, 의료기기, 제어반, 청정설비, 각종 가구류, 포장기계, 공작기계, 방직기, 인쇄기기, 각종 프레스, 각종 전용기, 기타 가변성 생산설비 및 특히 AL PROFILE로 제작된 후레임용 등

Communication equipment, Semiconductor equipment, Developing machine, Physical and chemical appliances, Medical devices, Packing machine, Numerical control machine tool, Spinning and weaving machinery, Printing machine, all kinds of press, Variabe production equipment, Frames with Aluminum Profile, etc.

- 개당 허용 하중 (Load / Unit) : 35~1000Kg/EA
- 추천 허용 하중 (Recommend) : 100~3000Kg/4EA
- 사용 온도 (Temperature) : −10~60℃
- RoHS 대응 가능 (Acceptable for RoHS)

ORDERING CODE

AC	-	50	F	U
AUTOCFT CARRYMASTER		SERIAL NUMBER	F : FLANGE S : STEM	U : URETHANE M : MC NYLON Blank : NYLON6

AC-F

AC-FU

AC-FM

AC-S

AC-SU

AC-SM

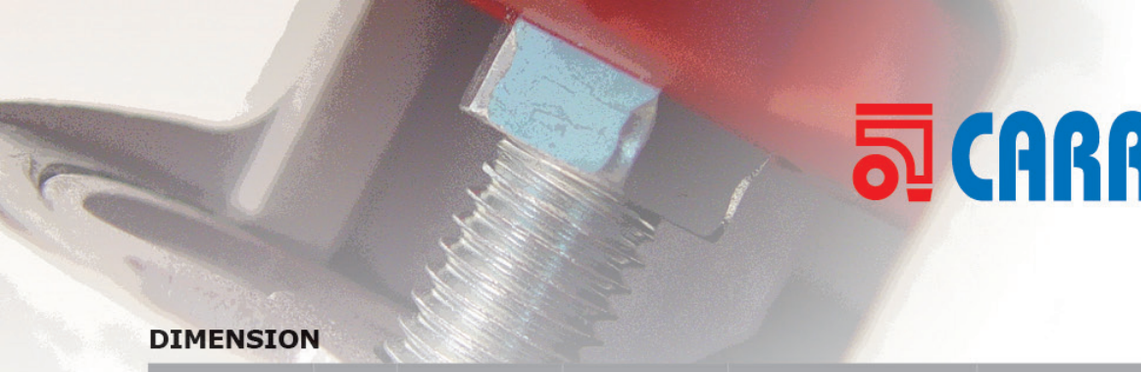

CARRYMASTER®

DIMENSION

UNIT : mm

MODEL	자중 (NET WEIGHT) Kg			Ø	W	F	F1	Hole	H	I	L	O	Tap (Order)	X	Y
	Kg	1EA	4EA	Ø	W	F	F1	Hole	H	I	L	O	Tap (Order)	X	Y
AC-50F	0.38	35	100	Ø42	18	55×55	42×42	Ø6.5	72	10	83	32	–	–	–
AC-50S	0.38	35	100	Ø42	18	–	–	–	72	10	83	32	M8 (M12)	46	40
AC-300F	0.66	170	500	Ø50	22	73×73	58×58	6.5	82	10	100.5	39	–	–	–
AC-300F Ø8.7	0.66	170	500	Ø50	22	73×73	58×58	Ø8.7	82	10	100.5	39	–	–	–
AC-300S	0.60	170	500	Ø50	22	–	–	–	82	10	98.5	39	M12 (M16)	53	47
AC-600F	1.26	340	1000	Ø62	29	90×90	70×70	Ø9.5	102	12	122	46	–	–	–
AC-600S	1.12	340	1000	Ø62	29	–	–	–	102	12	120	46	M12 (M16)	70	65
AC-1000F	1.76	540	1600	Ø72	31	95×95	70×70	Ø11	120	12	139	52	–	–	–
AC-1000S	1.58	540	1600	Ø72	31	–	–	–	120	12	139	52	M16	73	70
AC-1300F	1.92	670	2000	Ø72	31	95×95	70 x 70	Ø11	121	15	143	55	–	–	–
AC-1300S	1.56	670	2000	Ø72	31	–	–	–	121	15	143	55	M16	73	70
AC-1800F	3.46	1000	3000	Ø91	54	100×100	70×70	Ø13	131	15	178	70	–	–	–

※ 상세치수는 CAD DWG 참고 바랍니다.
※ Please refer to the CAD DWG for detailed size information.

AC

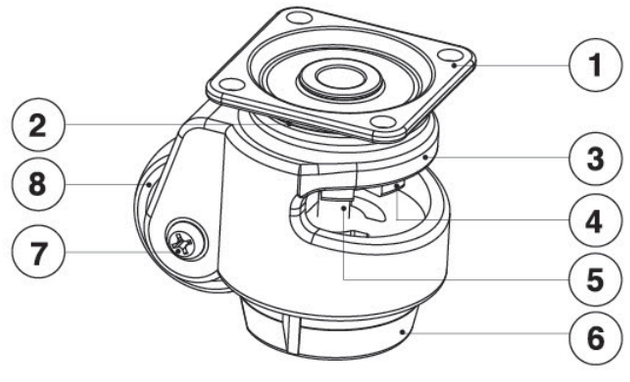

MATERIAL & TREATMENT INFORMATION

MODEL	① TOP PLATE 재질 Material	① TOP PLATE 표면처리 Treatments	② BALL 재질 Material	② BALL 표면처리 Treatments	③ FRAME 재질 Material	③ FRAME 표면처리 Treatments	④ HANDLE 재질 Material	④ HANDLE 표면처리 Treatments	⑤ LEVELER 재질 Material	⑤ LEVELER 표면처리 Treatments	⑥ FOOT 재질 Material	⑥ FOOT 표면처리 Treatments	⑦ PIN 재질 Material	⑦ PIN 표면처리 Treatments	⑧ WHEEL 재질 Material	⑧ WHEEL 표면처리 Treatments
AC-50F	SPC & S45C	아연도금 / Zn Galvanized	STB2	니켈 크롬도금 / Ni-Cr	알루미늄 다이캐스팅 ALDC12	Ivory / Powder Coated	ABS	적색 / Red	Swrch 10A	아연도금 / Zn Galvanized	NBR	검정색 Black	Swrch 10A	아연도금 / Zn Galvanized	PA6	검정색 Black
AC-50S																
AC-300F																
AC-300F Ø8.7																
AC-300S																
AC-600F																
AC-600S																
AC-1,000F																
AC-1,000S																
AC-1,300F							–	–	S20C		알루미늄 다이캐스팅 ALDC12					
AC-1,300S																
AC-1,800F															MC Nylon	파란색 Blue

OPTION ■ WHEEL : 폴리우레탄 (Poly Urethane), 정전기방지형 폴리우레탄 (Antistatic Polyurethane), Mc Nylon (Ivory or Blue)

ACM Series

중하중용
Medium Duty Purpose

FEATURES

- 높이 제한이 있는 장비 적용에 적합
- 베어링을 사용하여 회전성능 및 구름성이 우수
- 우레탄 휠은 클린룸 적용에 적합
- 트윈 휠은 선회력이 우수함

- Being suitable for equipment with height limit
- Excellent performance in rotation & rolling by inside bearings
- Urethane wheel being suitable for clean room
- Twin wheel being excellent performance in circling(turning)

APPLICATION

통신장비, 반도체 제조장비, 전자부품 생산설비, 현상기, 실험장비, 이화학기기, 컴퓨터용 후레임, 의료기기, 제어반, 청정설비, 각종 가구류, 포장기계, 공작기계, 방직기, 인쇄기기, 각종 프레스, 각종 전용기, 기타 가변성 생산설비 및 특히 AL PROFILE로 제작된 후레임용 등

Communication equipment, Semiconductor equipment, Developing machine, Physical and chemical appliances, Medical devices, Packing machine, Numerical control machine tool, Spinning and weaving machinery, Printing machine, all kinds of press, Variabe production equipment, Frames with Aluminum Profile, etc.

- 개당 허용 하중 (Load / Unit) : 540~670Kg/EA
- 추천 허용 하중 (Recommend) : 1600~2000Kg/4EA
- 사용 온도 (Temperature) : −10~60℃
- RoHS 대응 가능 (Acceptable for RoHS)

ORDERING CODE

AC	M	T	-	600	F	U	B
AUTOCFT CARRYMASTER	MOVING	TWIN WHEEL		SERIAL NUMBER	F : FLANGE S : STEM	U : URETHANE M : MC NYLON Blank : NYLON6	B : BRAKE Blank : NO BRAKE

ACM-FB

ACMT-F

ACM-FM

ACM-FU

ACM-S

CARRYMASTER®

DIMENSION

UNIT : mm

MODEL	자중 (NET WEIGHT)	Kg		Ø	W	F	F1	Hole	H	L	O	TAP	X	Y
	Kg	1EA	4EA	Ø	W	F	F1	Hole	H	L	O	TAP	X	Y
ACM-600F	0.98	540	1600	Ø60	55	90×90	70×70	Ø9.5	90	100	25	–	–	–
ACM-600S	0.86	540	1600	Ø60	55	–	–	–	90	92	25	M16(M12)	70	64.5
ACM-600FB	0.98	540	1600	Ø60	55	90×90	70×70	Ø9.5	90	100	25	–	–	–
ACM-600SB	0.98	540	1600	Ø60	55	–	–	–	90	92	25	M16(M12)	70	64.5
ACMT-600F	0.92	540	1600	Ø50	26×2	90×90	70×70	Ø9.5	85	95	25	–	–	–
ACMT-600S	0.78	540	1600	Ø50	26×2	–	–	–	85	87	25	M16(M12)	70	64.5
ACM-800F	1.2	670	2000	Ø75	55	90×90	70×70	Ø9.5	108	108	25	–	–	–
ACM-800S	1.06	670	2000	Ø75	55	–	–	–	108	95	25	M16(M12)	70	64.5
ACM-800FB	1.2	670	2000	Ø75	55	90×90	70×70	Ø9.5	108	108	25	–	–	–
ACM-800SB	1.06	670	2000	Ø75	55	–	–	–	108	95	25	M16(M12)	70	64.5
ACMT-800F	1.06	670	2000	Ø72	26×2	90×90	70×70	Ø9.5	106	106	25	–	–	–
ACMT-800S	0.92	670	2000	Ø72	26×2	–	–	–	106	98	25	M16(M12)	70	64.5

※ 상세치수는 CAD DWG 참고 바랍니다.
※ Please refer to the CAD DWG for detailed size information.

LOCK

UNLOCK

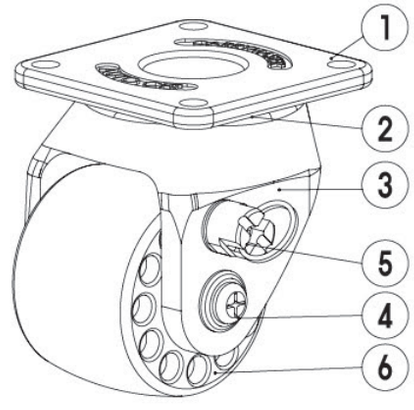

MATERIAL & TREATMENT INFORMATION

MODEL	① TOP PLATE		② BALL		③ FRAME		④ PIN		⑤ BRAKE		⑥ WHEEL	
	재질 Material	표면처리 Treatments	재질 Material	표면처리 Treatments	재질 Material	표면처리 Treatments	재질 Material	표면처리 Treatments	재질 Material	표면처리 Treatments	재질 Material	표면처리 Treatments
ACM-600F	SPC & S45C	아연도금 / Zn Galvanized	STB2	니켈 크롬도금 / Ni-Cr	알루미늄 다이캐스팅 ALDC12	Ivory / Powder Coated	Swrch 10A	아연도금 / Zn Galvanized	–	아연도금 / Zn Galvanized	PA6	검정색 Black
ACM-600S									–			
ACM-600FB									Zn			
ACM-600SB									Zn			
ACMT-600F									–			
ACMT-600S									–			
ACM-800F									–			
ACM-800S									–			
ACM-800FB									Zn			
ACM-800SB									Zn			
ACMT-800F									–			
ACMT-800S									–			

OPTION ■ WHEEL : 폴리우레탄 (Poly Urethane), 정전기방지형 폴리우레탄 (Antistatic Polyurethane), Mc Nylon (Ivory or Blue)

※ ACMT시리즈 베어링 미장착
※ NYLON6 WHEEL 1km/hr이하 사용.

ALC Series

중하중용
Medium Duty Purpose

FEATURES

- 손쉬운 이동성, 고정성, 높낮이 조절 및 360° 회전 일체형
- 큰폭의 높낮이 조절이 가능
- Easy moving, fixing, adjustable height, 360° rotation all-in-one
- Being available for adjusting equipment with a wide height

APPLICATION

프로파일 프레임, 자동화설비, 반도체/디스플레이
Frames with Profile, Automation equipment, Semiconductor/display, Conveyors, etc.

- 개당 허용 하중 (Load / Unit) : 670Kg/EA
- 추천 허용 하중 (Recommend) : 2000Kg/4EA
- 사용 온도 (Temperature) : −10~60℃
- RoHS 대응 가능 (Acceptable for RoHS)

ORDERING CODE

ALC	-	T	-	1000	F	U	B
AUTOCFT LEVELLING CARRYMASTER		TWIN		SERIAL NUMBER	F : FLANGE	U : URETHANE Blank : NYLON6	B : BRAKE Blank : NO BRAKE

ALC-F

ALC-FB

ALC-FU

ALCT-F

CARRYMASTER®

DIMENSION

UNIT : mm

MODEL	자중 (NET WEIGHT)	Kg		Ø	W	F	F1	Hole	H	I	L	O
	Kg	1EA	4EA	Ø	W	F	F1	Hole	H	I	L	O
ALC-1000F(FB)	1.84	670	2000	Ø75	55	95×95	70×70	Ø9.5	110	60	151	66
ALCT-1000F	1.88	670	2000	Ø72	25×2	95×95	70×70	Ø9.5	109	60	149	66

※ 상세치수는 CAD DWG 참고 바랍니다.
※ Please refer to the CAD DWG for detailed size information.

LOCK

UNLOCK

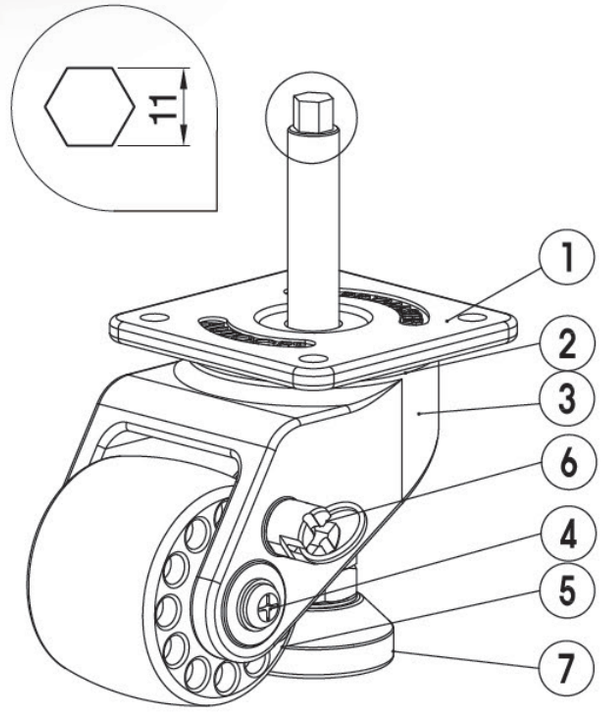

ALC

MATERIAL & TREATMENT INFORMATION

MODEL	① TOP PLATE		② BALL		③ FRAME		④ PIN		⑤ WHEEL		⑥ BRAKE		⑦ FOOT	
	재질 Material	표면처리 Treatments	재질 Material	표면처리 Treatments	재질 Material	표면처리 Treatments	재질 Material	표면처리 Treatments	재질 Material	표면처리 Treatments	재질 Material	표면처리 Treatments	재질 Material	표면처리 Treatments
ALC-1000F	S45C	아연도금 / Zn Galvanized	STB2	니켈 크롬도금 / Ni-Cr	알루미늄 다이캐스팅 ALDC12	Ivory / Powder Coated	Swrch 10A	아연도금 / Zn Galvanized	PA6	검정색 Black	-	아연도금 / Zn Galvanized	알루미늄 AL	니켈도금 Ni
ALC-1000FB											Zn			
ALCT-1000F											-			

OPTION ■ WHEEL : 폴리우레탄 (Poly Urethane), 정전기방지형 폴리우레탄 (Antistatic Polyurethane), Mc Nylon (Ivory or Blue)

APLC Series

중하중용
Medium Duty Purpose

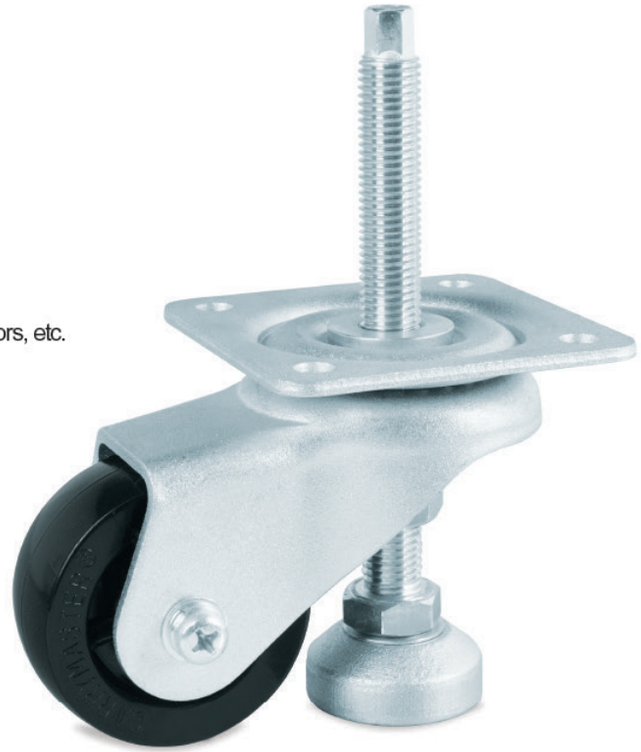

FEATURES

- 손쉬운 이동성, 고정성, 높낮이 조절 및 360° 회전을 일체화
- 큰폭의 높낮이 조절이 가능
- Easy moving, fixing, adjustable height, 360° rotation all-in-one
- Being available for adjusting equipment with a wide height

APPLICATION

프로파일 프레임, 자동화설비, 반도체/디스플레이, 컨베이어 등

Frames with Profile, Automation equipment, Semiconductor/display, Conveyors, etc.

- 개당 허용 하중 (Load / Unit) : 140~470Kg/EA
- 추천 허용 하중 (Recommend) : 400~1400Kg/4EA
- 사용 온도 (Temperature) : −10~60℃
- RoHS 대응 가능 (Acceptable for RoHS)

ORDERING CODE

APLC	-	200	F	U
AUTOCFT PRESS LEVELLING CARRYMASTER		SERIAL NUMBER	F : FLANGE	U : URETHANE Blank : NYLON6

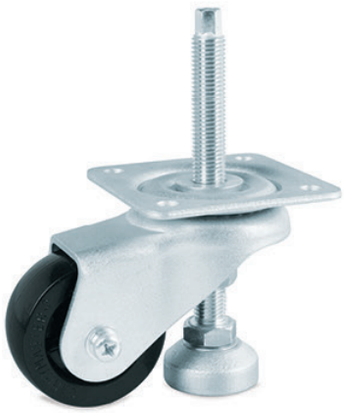

APLC-700F

APLC-700FU

APLC-200F

APLC-200FU

DIMENSION

UNIT : mm

MODEL	자중 (NET WEIGHT)	Kg		Ø	W	F	F1	Hole	H	I	L	O
	Kg	1EA	4EA	Ø	W	F	F1	Hole	H	I	L	O
APLC-200F(FU)	0.58	140	400	Ø50	26	73×73	58×58	Ø6.5	72	40	110	48
APLC-700F(FU)	1.71	470	1400	Ø72	31	95×95	70×70	Ø9.5	102	60	148	64

※ 상세치수는 CAD DWG 참고 바랍니다.
※ Please refer to the CAD DWG for detailed size information.

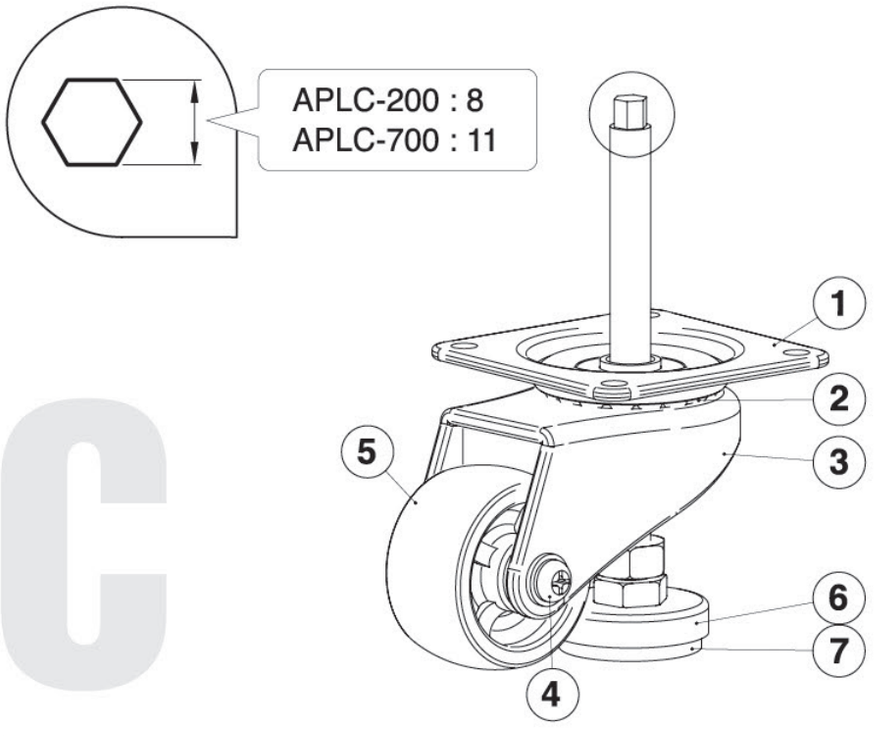

APLC

MATERIAL & TREATMENT INFORMATION

MODEL	① TOP PLATE		② BALL		③ FRAME		④ PIN		⑤ WHEEL		⑥ CUP		⑦ FOOT	
	재질 Material	표면처리 Treatments	재질 Material	표면처리 Treatments	재질 Material	표면처리 Treatments	재질 Material	표면처리 Treatments	재질 Material	표면처리 Treatments	재질 Material	표면처리 Treatments	재질 Material	표면처리 Treatments
APLC-200F(FU)	SPC	아연도금 / Zn Galvanized	STB2	니켈 크롬도금 / Ni-Cr	SPC	아연도금 / Zn Galvanized	Swrch 10A	아연도금 / Zn Galvanized	PA6	검정색 Black	SPC	아연도금 / Zn Galvanized	NBR	검정색 Black
APLC-700F(FU)											S45C			

OPTION
- WHEEL : 폴리우레탄 (Poly Urethane), 정전기방지형 폴리우레탄 (Antistatic Polyurethane), Mc Nylon (Ivory or Blue)
- FOOT : 하부 패드 우레탄 (Changeable Foot by Urethane)

ACT-F Series

중하중용
Medium Duty Purpose

FEATURES
- 선회력 우수, 저상형
- Excellent rotation, low-deck type

APPLICATION
금융기기, 통신장비
Financial instruments(ATM), Communications equipment, etc.

- 개당 허용 하중 (Load / Unit) : 140~270Kg/EA
- 추천 허용 하중 (Recommend) : 400~800Kg/4EA
- 사용 온도 (Temperature) : −10~60℃
- RoHS 대응 가능 (Acceptable for RoHS)

ORDERING CODE

ACT	-	400	F
AUTOCFT CARRYMASTER TWIN WHEELS		SERIAL NUMBER	F : FLANGE

ACT-400F

ACT-800F

CARRYMASTER®

DIMENSION

Unit : mm

MODEL	자중 (NET WEIGHT)	Kg										
	Kg	1EA	4EA	Ø	W	F	F1	Hole	H	I	L	O
ACT-400F	0.62	140	400	Ø50	22×2	90×90	70×70	Ø9	76	10	95	20
ACT-800F	0.88	270	800	Ø72	25×2	90×90	70×70	Ø9	96	13	111	22

※ 상세치수는 CAD DWG 참고 바랍니다.
Please refer to the CAD DWG for detailed size information

ACT

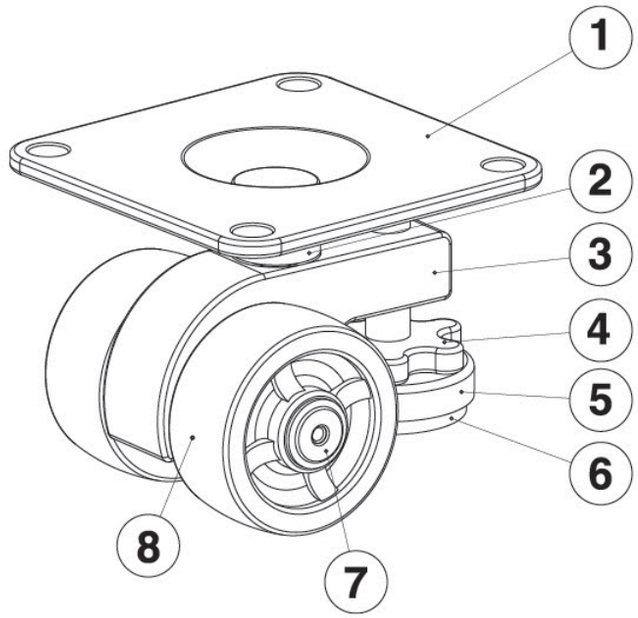

MATERIAL & TREATMENT INFORMATION

MODEL	① TOP PLATE		② SHAFT		③ FRAME		④ LEVELER		⑤ CUP		⑥ FOOT		⑦ PIN		⑧ WHEEL	
	재질 Material	표면처리 Treatments	재질 Material	표면처리 Treatments	재질 Material	표면처리 Treatments	재질 Material	표면처리 Treatments	재질 Material	표면처리 Treatments	재질 Material	표면처리 Treatments	재질 Material	표면처리 Treatments	재질 Material	표면처리 Treatments
ACT-400F ACT-800F	SPC	아연도금 / Zn Galvanized	Swrch 10A	아연도금 / Zn Galvanized	알루미늄 다이캐스팅 ALDC12		Swrch 10A	아연도금 / Zn Galvanized	SPC	아연도금 / Zn Galvanized	NBR & Urethane	검정색 & 노란색 Black & Yellow	Swrch 10A	아연도금 / Zn Galvanized	PA6	검정색 Black

OPTION ■ FOOT : 하부 패드 우레탄 (Changeable foot by urethane)

ACT-S Series

중하중용
Medium Duty Purpose

FEATURES
- 선회력 우수, 저상형
- Excellent rotation, low-deck type

APPLICATION
금융기기, 통신장비
Financial instruments(ATM), Communications equipment, etc.

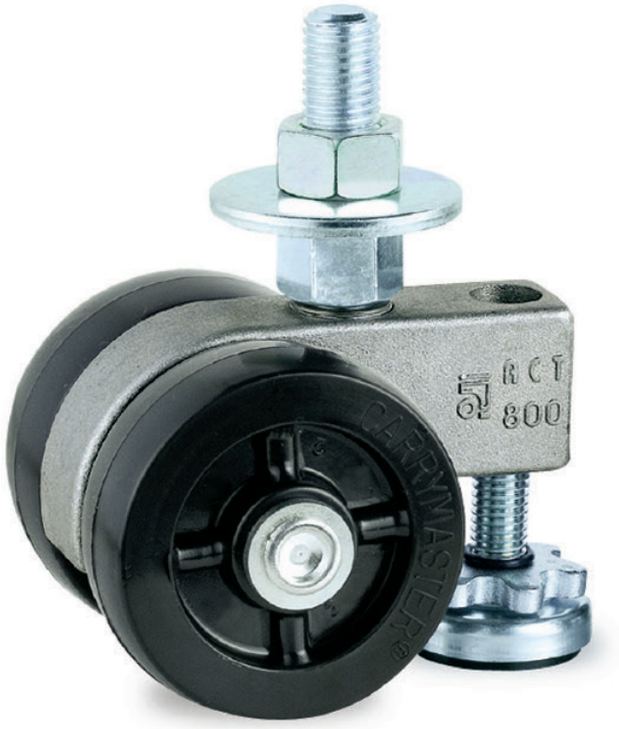

- 개당 허용 하중 (Load / Unit) : 140~270Kg/EA
- 추천 허용 하중 (Recommend) : 400~800Kg/4EA
- 사용 온도 (Temperature) : −10~60℃
- RoHS 대응 가능 (Acceptable for RoHS)

ORDERING CODE

ACT	-	400	S
AUTOCFT CARRYMASTER TWIN WHEELS		SERIAL NUMBER	S : STEM

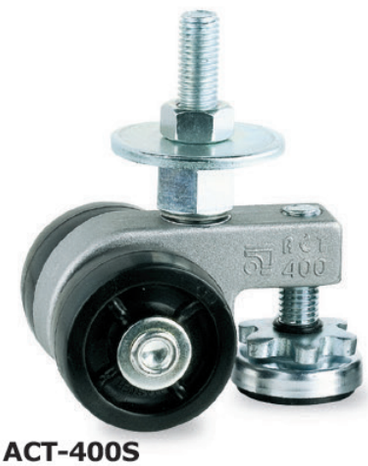

ACT-400S

ACT-800S

DIMENSION

Unit : mm

MODEL	자중 (NET WEIGHT)	Kg		Ø	W	H	I	L	O	M	Y
	Kg	1EA	4EA	Ø	W	H	I	L	O	M	Y
ACT-400S	0.44	140	400	Ø50	22×2	76	10	95	20	M12	36
ACT-800S	0.72	270	800	Ø72	25×2	95	13	111	22	M16	36

※ 상세치수는 CAD DWG 참고 바랍니다.
Please refer to the CAD DWG for detailed size information

ACT

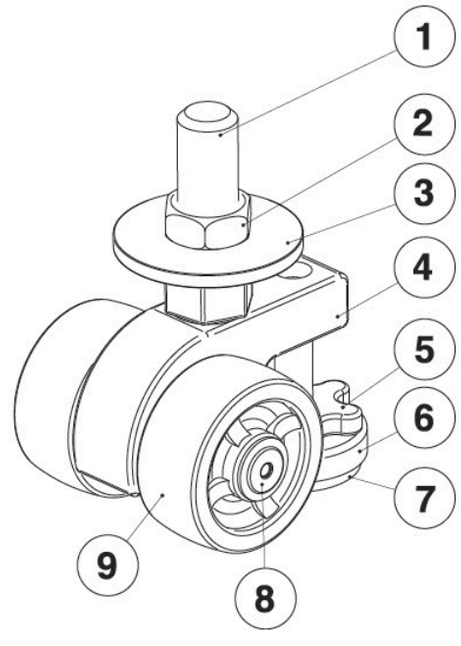

MATERIAL & TREATMENT INFORMATION

MODEL	① BOLT		② NUT		③ WASHER		④ FRAME		⑤ LEVELER		⑥ CUP		⑦ FOOT		⑧ PIN		⑨ WHEEL	
	재질 Material	표면처리 Treatments	재질 Material	표면처리 Treatments	재질 Material	표면처리 Treatments	재질 Material	표면처리 Treatments	재질 Material	표면처리 Treatments	재질 Material	표면처리 Treatments	재질 Material	표면처리 Treatments	재질 Material	표면처리 Treatments	재질 Material	표면처리 Treatments
ACT-400S ACT-800S	Swrch 10A	아연도금 / Zn Galvanized	S10C	아연도금 / Zn Galvanized	SPC	아연도금 / Zn Galvanized	알루미늄 다이캐스팅 ALDC12		Swrch 10A	아연도금 / Zn Galvanized	SPC	아연도금 / Zn Galvanized	NBR & Urethane	검정색 & 노란색 Black & Yellow	Swrch 10A	아연도금 / Zn Galvanized	PA6	검정색 Black

OPTION ■ FOOT : 하부 패드 우레탄 (Changeable foot by urethane)

ACTM Series

중하중용
Medium Duty Purpose

FEATURES

- 선회력 우수, 저상형
- Excellent rotation, low-deck type

APPLICATION

금융기기, 통신장비

Financial instruments(ATM), Communications equipment, etc.

AL DIE CASTING

ACTM-400 SWIVEL

ACTM-400 RIGID

- 개당 허용 하중 (Load / Unit) : 140Kg/EA
- 추천 허용 하중 (Recommend) : 400Kg/4EA
- 사용 온도 (Temperature) : −10~60℃
- RoHS 대응 가능 (Acceptable for RoHS)

ORDERING CODE

ACT	M	-	400
AUTOCFT CARRYMASTER TWIN WHEELS	MOVING		SERIAL NUMBER

DIMENSION

Unit : mm

MODEL	자중 (NET WEIGHT)	Kg		Ø	W	F	F1	Hole	H	O	L
	Kg	1EA	4EA	Ø	W	F	F1	Hole	H	O	L
ACTM-400 SWIVEL	0.52	140	400	Ø50	22×2	90×90	70×70	Ø9	65	20	90
ACTM-400 RIGID	0.38	140	400	Ø50	22×2	92×64	73×45	Ø9	65	-	92

※ 상세치수는 CAD DWG 참고 바랍니다.
Please refer to the CAD DWG for detailed size information

ACTM

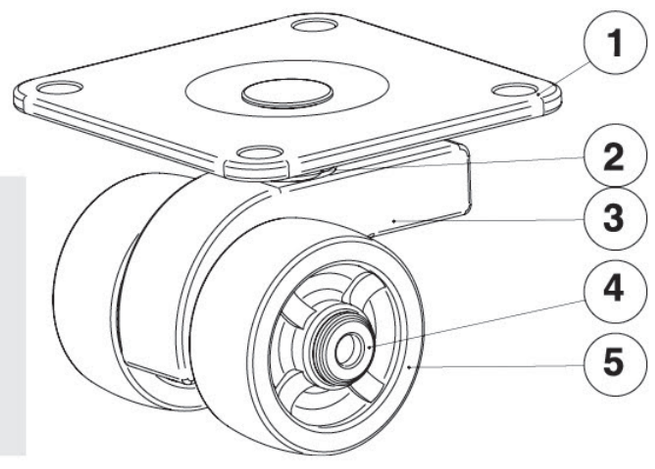

MATERIAL & TREATMENT INFORMATION

MODEL	① TOP PLATE		② SHAFT		③ FRAME		④ PIN		⑤ WHEEL	
	재질 Material	표면처리 Treatments	재질 Material	표면처리 Treatments	재질 Material	표면처리 Treatments	재질 Material	표면처리 Treatments	재질 Material	표면처리 Treatments
ACTM-400 SWIVEL	SPC	아연도금/ Zn Galvanized	Swrch 10A	아연도금/ Zn Galvanized	알루미늄 다이캐스팅 ALDC12		Swrch 10A	아연도금 / Zn Galvanized	PA6	검정색 Black
ACTM-400 RIGID					SPC	아연도금/ Zn Galvanized				

ACP Series

경하중용
Light Duty Purpose

FEATURES

- 손쉬운 이동성, 고정성, 높낮이 조정성, 저상형, 저가형
- Easy moving, fixing, adjustable height, low-deck type, competitive price

APPLICATION

금융기기, 통신장비

Financial instruments(ATM), Communications equipment, etc.

- 개당 허용 하중 (Load / Unit) : 140Kg/EA
- 추천 허용 하중 (Recommend) : 400Kg/4EA
- 사용 온도 (Temperature) : −10~60℃
- RoHS 대응 가능 (Acceptable for RoHS)

ORDERING CODE

AC	P	-	200	F
AUTOCFT CARRYMASTER	PRESSED		SERIAL NUMBER	F : FLANGE S : STEM

ACP-200F

ACP-200S

DIMENSION

Unit : mm

MODEL	자중 (NET WEIGHT)	Kg		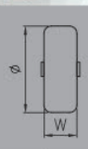		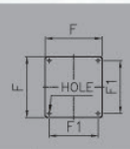			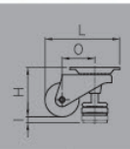				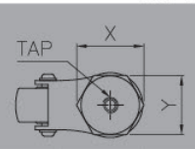		
	Kg	1EA	4EA	Ø	W	F	F1	Hole	H	I	L	O	Tap (Order)	X	Y
ACP-200F	0.56	140	400	Ø50	26	73×73	58×58	Ø6.5	72	9	110	48	-	-	-
ACP-200S	0.54	140	400	Ø50	26	-	-	-	72	9	99	48	M12 (M16)	52	46

※ 상세치수는 CAD DWG 참고 바랍니다.
Please refer to the CAD DWG for detailed size information

ACP

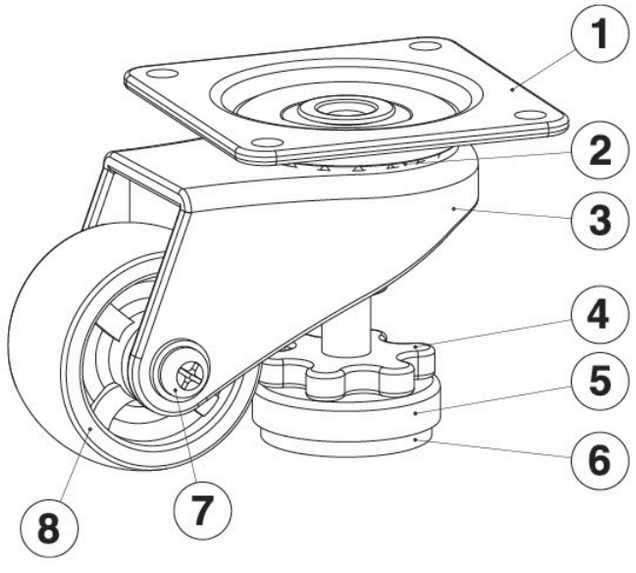

MATERIAL & TREATMENT INFORMATION

MODEL	① TOP PLATE		② BALL		③ FRAME		④ LEVELER		⑤ CUP		⑥ FOOT		⑦ PIN		⑧ WHEEL	
	재질 Material	표면처리 Treatments	재질 Material	표면처리 Treatments	재질 Material	표면처리 Treatments	재질 Material	표면처리 Treatments	재질 Material	표면처리 Treatments	재질 Material	표면처리 Treatments	재질 Material	표면처리 Treatments	재질 Material	표면처리 Treatments
ACP-200F ACP-200S	SPC & S45C	아연도금 / Zn Galvanized	STB2	니켈크롬 도금 / Ni-Cr	SPC	아연도금 / Zn Galvanized	Swrch 10A	아연도금 / Zn Galvanized	SPC	아연도금 / Zn Galvanized	NBR & Urethane	검정색 & 노란색 Black & Yellow	Swrch 10A	아연도금 / Zn Galvanized	PA6	검정색 Black

OPTION ■ FOOT : 하부 패드 우레탄 (Changeable foot by urethane)

ACPB Series

중하중용
Medium Duty Purpose

FEATURES

- 볼 베어링을 사용하여 회전성 및 구름성이 우수
- 장시간 하중에도 휠에 변형 발생이 없음
- 휠 커버 사용으로 오염발생이 적음

- Excellent performance in rotation & rolling by inside bearings
- No deformation of the wheel inspite of long time load
- Less contamination in usage of wheel cover

APPLICATION

높이의 제한이 있는 기계장비

Being suitable for equipment with height limit

ACPB-1000F

ACPB-500F

- 개당 허용 하중 (Load / Unit) : 170~330Kg/EA
- 추천 허용 하중 (Recommend) : 500~1000Kg/4EA
- 사용 온도 (Temperature) : −10~60℃
- RoHS 대응 가능 (Acceptable for RoHS)

ORDERING CODE

AC	P	B	-	500	F
AUTOCFT CARRYMASTER	PRESSED	BEARING		SERIAL NUMBER	F : FLANGE

DIMENSION

UNIT : mm

MODEL	자중 (NET WEIGHT)	Kg		Ø	W	F	F1	Hole	H	L	O
	Kg	1EA	4EA	Ø	W	F	F1	Hole	H	L	O
ACPB-500F	0.50	170	500	Ø50	27	73×73	58×58	Ø6.5	65	98	36
ACPB-1000F	1.18	330	1000	Ø75	43	90×90	70×70	Ø9.5	100	123	40

※ 상세치수는 CAD DWG 참고 바랍니다.
※ 휠에 볼 베어링을 사용하여, 회전성능 및 구름성이 우수합니다.
※ 장시간 하중을 받더라도 휠에 변형발생이 없습니다.
※ 휠 커버 사용으로 오염발생이 적습니다.

※ Please refer to the CAD DWG for detailed size information.
※ Using ball bearings in wheels, turning force is excellent.
※ No wheels are modified despite weight for long periods of time.
※ Using wheel covers, pollution hardly occur.

ACPB

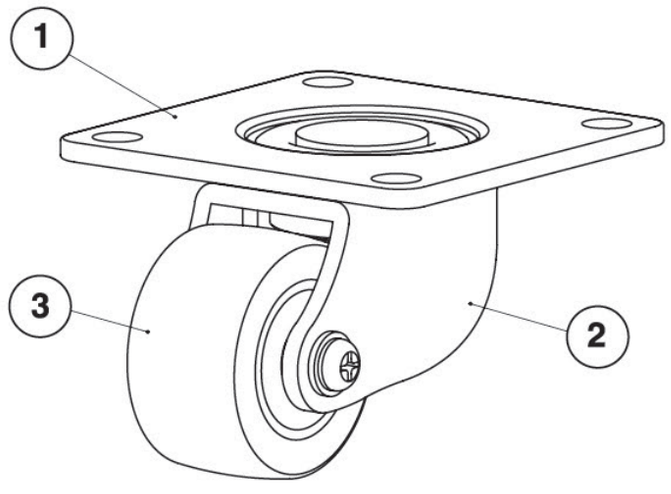

MATERIAL & TREATMENT INFORMATION

MODEL	① TOP PLATE		② FRAME		③ WHEEL	
	재질 Material	표면처리 Treatments	재질 Material	표면처리 Treatments	재질 Material	표면처리 Treatments
ACPB-500F	SPC	아연도금 / Zn Galvanized	SPC	아연도금 / Zn Galvanized	아세탈 / POM	-
ACPB-1000F						

자율주행대차 · 자율주행로봇용 **캐스터**

Automatic Guided Vehicle · Autonomous Mobile Robot Caster

AGV · AMR CASTER

AGV · AMR CASTER 시험장비

최적의 설계, **오토씨에프티 AGV 캐스터**
THE OPTIMAL DESIGN, AUTO CFT AGV CASTER

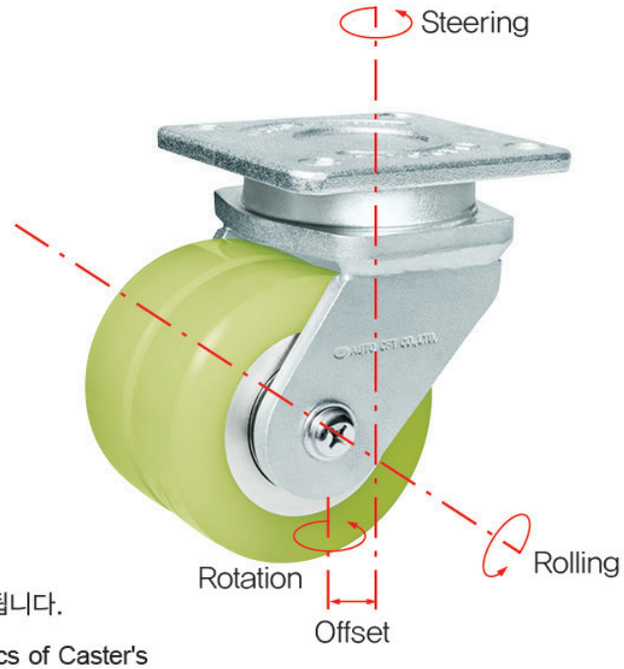

캐스터의 옵셋거리 선정
CHOICE OF CASTER OFFSET DISTANCE

캐스터는 3자유도 운동을 하는 제품으로 회전운동의
역학적 특징은 회전반지름이 클수록 회전토크값이 커집니다.
AGV에서 회전반지름은 Offset 거리에 해당하며, 이것이 지나치게 클경우
AGV 방향전환시 흔들림의 원인이 되므로 최적의 옵셋 거리 설계가 요구됩니다.

As three degrees of freedom motion product, mechanical Characteristics of Caster's Rotational Motion is that rotation torgue value increase as Gyroradius gets bigger Gyroradius is Offset distance. Therefore, it is necessary to design an optimal offset distance because it may causes shaking when turning AGV if Gyroradius is too big.

최적의 휠 경도
THE OPTIMAL WHEEL HARDNESS

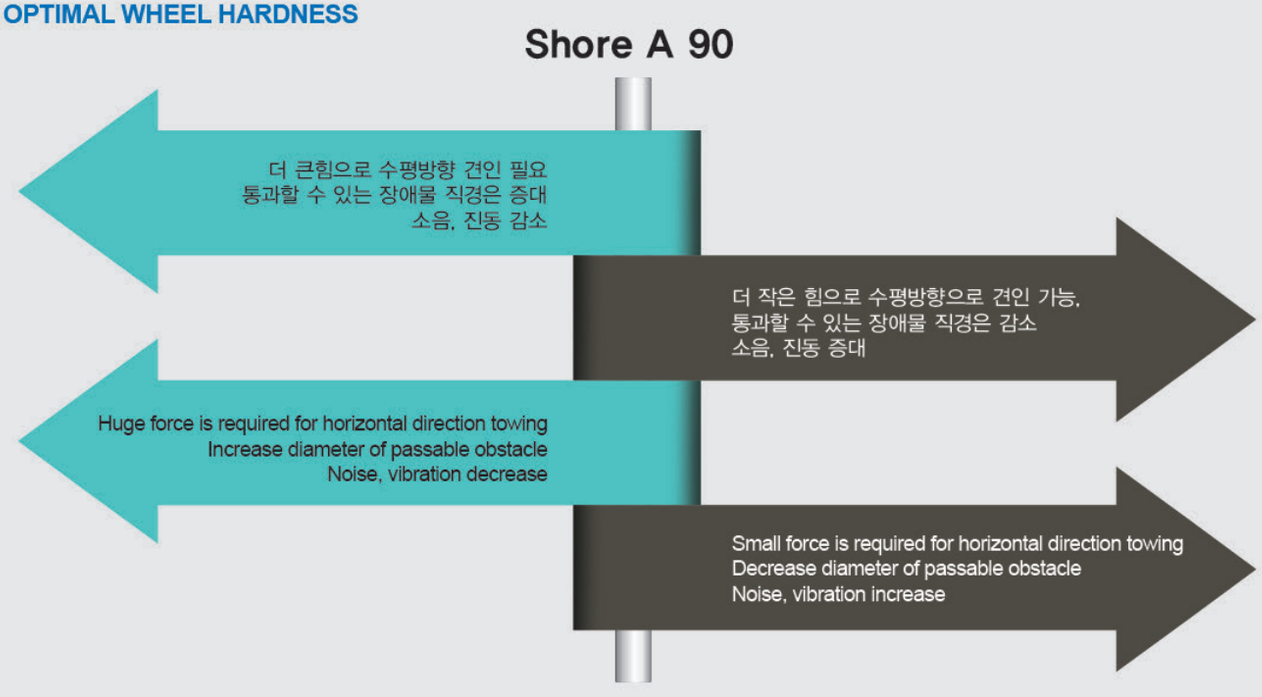

휠 수량선택
CHOICE OF WHEEL

바퀴가 1개(Single wheel) 일때 보다 2개(Twin wheel) 일때
방향전환시 흔들림이 적은데, 이것은 두바퀴가 방향전환시에는
서로 반대방향으로 상대 회전하여 자체적으로 회전속도와 운동량을
늘려주는 효과를 발휘하기 때문에 가능한 Twin wheel 사용을 권장합니다.

Twin wheel has less shaking than Single wheel when turning,
It turns two wheels against each other.
It is recommended to use Twin wheel because twin wheel can increase
rotation velocity and momentum themselves.

Single wheel

Twin wheel

캐스터의 선회에서 이중구조와 단일구조 차이점
DIFFERENCE BETWEEN SINGLE STRUCTURE AND DOUBLE STRUCTURE IN ROTATION OF CASTER

단일구조 I SINGLE STRUCTURE

AGV가 방향전환시 흔들림이 적다면 사용할 수 있습니다.
이중구조의 옵셋거리보다 크게 하여 운동량을 늘려 전후
방향전환시 구동부의 과부하를 줄여 사용 할 수 있습니다.

It can be used if shaking is little when turning AGV.
It is larger than Double structure's offset distance to increase
momentum, reduce overload of driving part when turning.

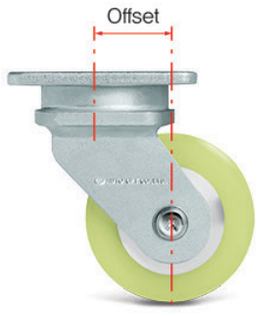

이중구조 I DOUBLE STRUCTURE

AGV가 전후 좌우 방향전환시 캐스터 회전으로 인한
흔들림을 보완하기 위해, 상하로 옵셋거리을 나누어 운동량은
최대로 하고 회전속도를 최대로 해 AGV의 흔들림을 최소화하고,
구동부의 과부하를 줄여줄 수 있습니다.

Double structure has two motion part to divide offset distance.
It makes up for shaking because of AGV's turning.
Also, it can reduce overload of driving part by increasing rotation
velocity and momentum.

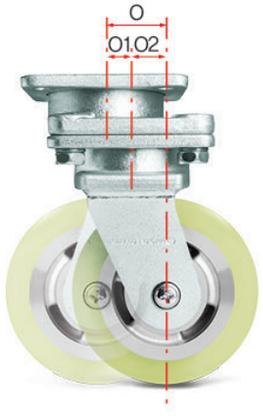

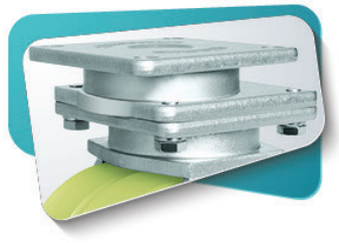

O : 최대 Offset Maximum Offset
O1 : 편심체 Offset Eccentric Part Offset
O2 : 캐스터 Offset Caster Offset

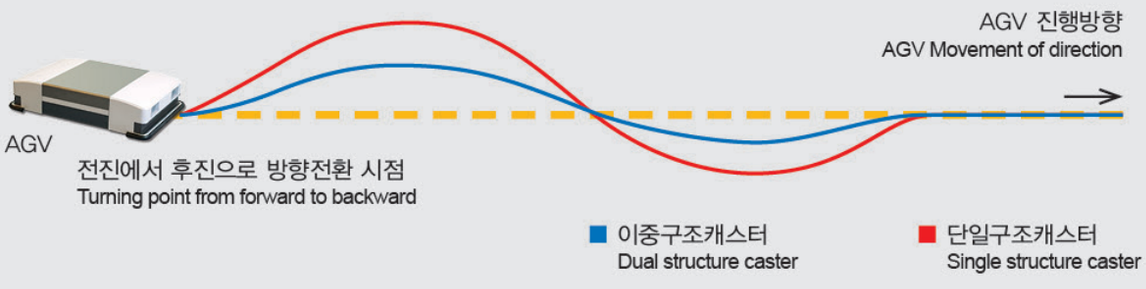

AV-M-AT Series

경 · 중하중용
Light Medium Duty Purpose

FEATURES

- AIR TIRE 사용으로 접지력이 우수하여 수분이나 요철이 있는 노면, 옥외용 사용가능
- 옥외용 AGV 자율주행 대차에서 모터구동 바퀴

- It has excellent grounding power by using AIR TIRE, so it can be used for outdoors, floors with moisture or bumpy load.
- In Automatic Guided Vehicle, used as a motor-driven wheel.

APPLICATION

자율주행 로봇, 물류로봇, 의료용 바퀴

Autonomous driving robot, logistics robot, medical wheel

ORDERING CODE

AV	–	M	–	AT	200×50
AUTOMATIC VEHICLE		MOTOR		AIR TIRE	TIRE SIZE

AV-M-AT 200X50

AV-M-AT 2.8/2.5-4

AV-M-AT 260X85

AV-M-AT 8½X2

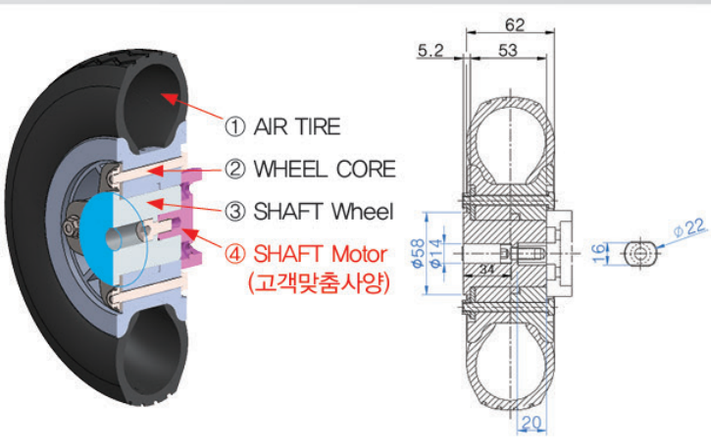

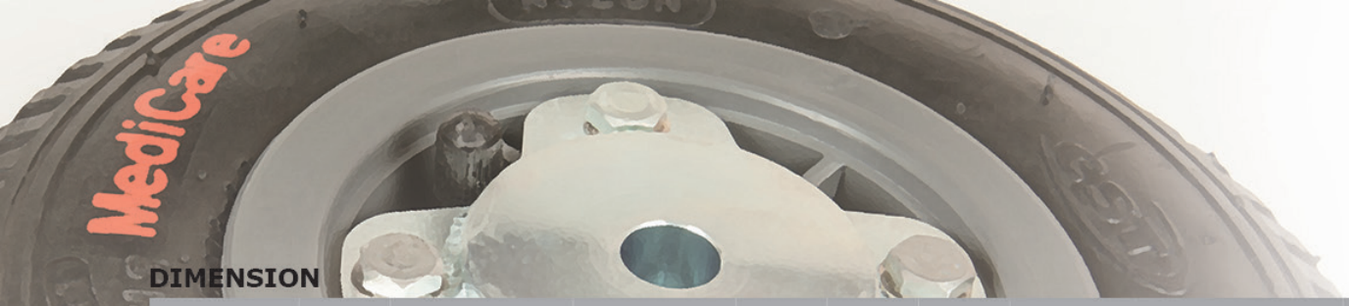

DIMENSION

UNIT : mm

MODEL	자중(kg)	하중(kg)		외경(Ø)	폭(w)	treand	강도	패턴		림	압력
		1EA	2EA	mm	mm	mm	P.R			mm	PSI
200X50	1.04	50	100	193 +2 −5～−6	47	–	4		V형	90 (27.3X9.3)	36
2.8/2.5–4	1.96	100	200	220 +2 −8～−10	64	42	4		RIB형	100(2.15)	50
260X85	2.50	150	300	260 +2 −8～−10	85	66	4		BLOCK	100(2.15)	50
8½X2	1.78	75	150	220 +2 −7～−8	63	–	2		V형	155	50

■ V형 패턴은 타이어에 표시된 ←ROTATION 방향에 따라 장착하시기 바랍니다.
V-shaped pattern must be installed according to the direction of ←ROTATION marked on the tire.

■ 전 제품 타이어 에어주입구 밸브는 슈레더형입니다.
All tire air inlet valves are shredder type.

<타이어 크기 표기> TIRE SIZE INDICATION

200 X 50
- 200: 타이어외경, mm
- 50: 타이어폭, mm

2.8/2.5 – 4
- 2.8/2.5: 타이어폭, inch
- 4: 타이어내경, inch

260 X 85
- 260: 타이어외경, mm
- 85: 타이어폭, mm

8½ X 2
- 8½: 타이어외경, inch
- 2: 타이어폭, inch

■ 타이어 크기 표기는 타이어 제조업체표기에 따릅니다.
Tire size markings follow the tire manufacturer's mark.

AV-M Series

경 · 중하중용
Light Medium Duty Purpose

FEATURES

- 엔지니어링 플라스틱 WHEEL CORE는 금속바퀴 대비 표면 저항 등 물성이 다양하고 코팅력 우수
- AGV용 자율주행대차에서 모터구동 바퀴로 사용
- 접지력이 우수하여 정밀 방향 전환용이

- Engineering plastics wheel core has exellent coating power and various types of physical properties such as surface resistivity compared to metal wheel.
- In Automatic Guided Vehicle, used as auxilary wheel of a motor-driven wheel.
- Easy to change direction precisely due to excellent grounding force

APPLICATION

물류로봇, 병원, 공장, 호텔 등의 자율주행 로봇
Logistics robot, Hospital, Factory, Hotel, Autonomous Mobile Robot

AV-M-160

AV-M-200

ORDERING CODE

AV	-	M	-	200
AUTOMATIC VEHICLE		MOTOR		WHEEL DIA

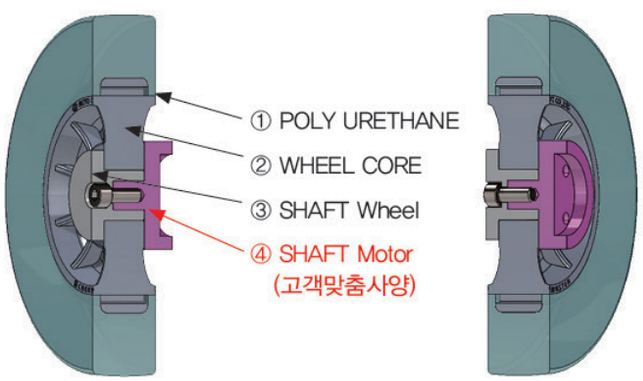

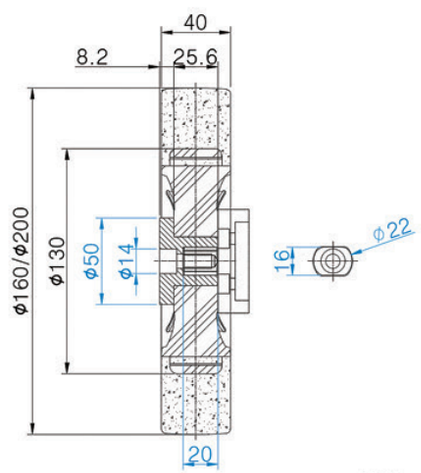

DIMENSION

UNIT : mm

MODEL	자중 (NET WEIGHT)	Kg		Ø	W	① POLY URETHANE		② WHEEL CORE		③ SHAFT / ④ SHAFT	
	kg	1EA	2EA	Ø	W	재질	경도	재질	도금	재질	도금
AV-M-160	0.93	150	300	160	40	POLY URETHANE	85A	PC	–	S45C	아연도금/ Zn Galvanized
AV-M-200	1.42			200							

DRIVING WHEELS 특수목적용 휠 (주문형)

FEATURES

- 반발탄성 우수
- 인열강도 우수
- 기계적 마모에 저항력이 우수
- 대전방지 기능(10^8~10^9 Ω)

- Good rebound resilience
- Good tear strength
- Good for mechanical abraision resistance
- Antistatic function(10^8~10^9 Ω)

APPLICATION

고하중 장비의 구동 및 보조바퀴,
각종 물류장비 구동 및 가이드 바퀴 (AGV, 자율주행로봇 및 대차 등)

Driving and auxiliary wheels of heavy-duty equipment,
Various logistics equipment drive and guide wheels
(AGV, autonomous driving robot and truck, etc.)

특주형은 고객 설계에 맞춤 치수, 재질 등의 사양으로 제작해 드립니다.
Special order types are manufactured in specifications such as customized dimensions and materials according to customer design.

DIMENSION

	① POLY URETHANE			② WHEEL CORE		③ SHAFT	
	재질	경도	표면저항	재질	도금	재질	도금
특주형	POLY URETHANE	85A~95A	10^8~10^9 Ω	S45C, STS304, AL6061	Zn, Ni 등 고객요청에 따라	S45C, STS304	Zn, Ni 등 고객요청에 따라

AVE Series

경 · 중 · 고하중용
Light Medium Heavy Duty Purpose

FEATURES

- 180˚ 방향전환시 90˚ 선회지점에서 회전반경 감소로 흔들림 최소화
- 편심체와 하측캐스터가 분리되어, 다양한 캐스터 선택가능
- AVEL은 볼베어링 사용으로 방향전환 시 회전력이 우수
- 스러스트 베어링 적용으로 하중 보강
- 테이퍼 롤러 베어링 적용 편하중 보강

- 180 degree rotation, a radius of rotation at 90 degree turning point declined, and motion minimized.
- Eccentric part and caster can be divided into two, available to assemble with various caster.
- AVEL uses ball bearings and has excellent rotational power when changing direction.
- Reinforce allowable load by applying thrust bearing
- Reinforce side load by applying tapered roller bearing

APPLICATION

자율주행대차
AGV (Automatic Guided Vehicle)

장착가능제품 | COMPATABLE PRODUCTS

AVMU/AVMUT Series, ACHU Series, ACHUT Series

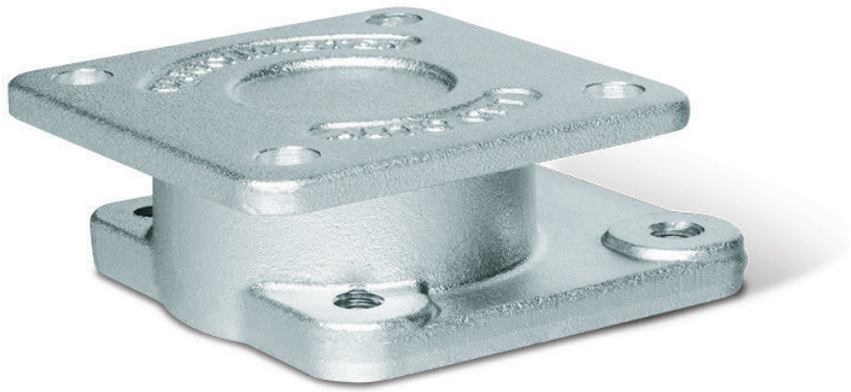

- 개당 허용 하중 (Load / Unit) : 250~850Kg/EA
- 추천 허용 하중 (Recommend) : 500~2500Kg/4EA
- 사용 온도 (Temperature) : −10~60℃
- RoHS 대응 가능 (Acceptable for RoHS)

ORDERING CODE

AVE	M
AUTOMATIC VEHICLE ECCENTRIC BODY	L : LIGHT DUTY M : MEDIUM DUTY H : HEAVY DUTY

AVEL

AVEM

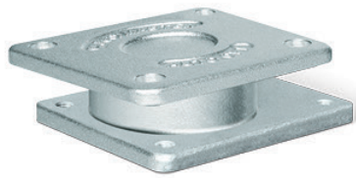

AVEH

AVEHT

DIMENSION

UNIT : mm

MODEL		자중 (NET WEIGHT) Kg	Kg 1EA	Kg 4EA	F	F1	Hole / Tap	H	L	O
AVEL	Top Plate	0.4	ACLU / ACMC Series 하중의 50% 적용		110×67	44×74.5	Φ8.5 X 12L Slot Hole	23	110	15
	Frame						Φ8.5			
AVEM	Top Plate	1.48	AVMU / AVMUT Series 하중 적용		95×95	70×70	Ø11	30	110	15
	Frame						M10×1.5P			
AVEH	Top Plate	4.66	ACHU Series 하중의 50% 적용		170×140	140×105	Ø14	40	160	20
	Frame						M12×1.75P			
AVEHT	Top Plate	4.04	ACHUT Series 하중의 50% 적용		140×140	110×110	Ø14	40	190	20
	Frame						M12×1.75P			

※ 상세치수는 CAD DWG 참고 바랍니다.
※ Please refer to the CAD DWG for detailed size information.

AVE — Eccentric Body for Automatic Vehicle — 자율주행 대차용 편심체

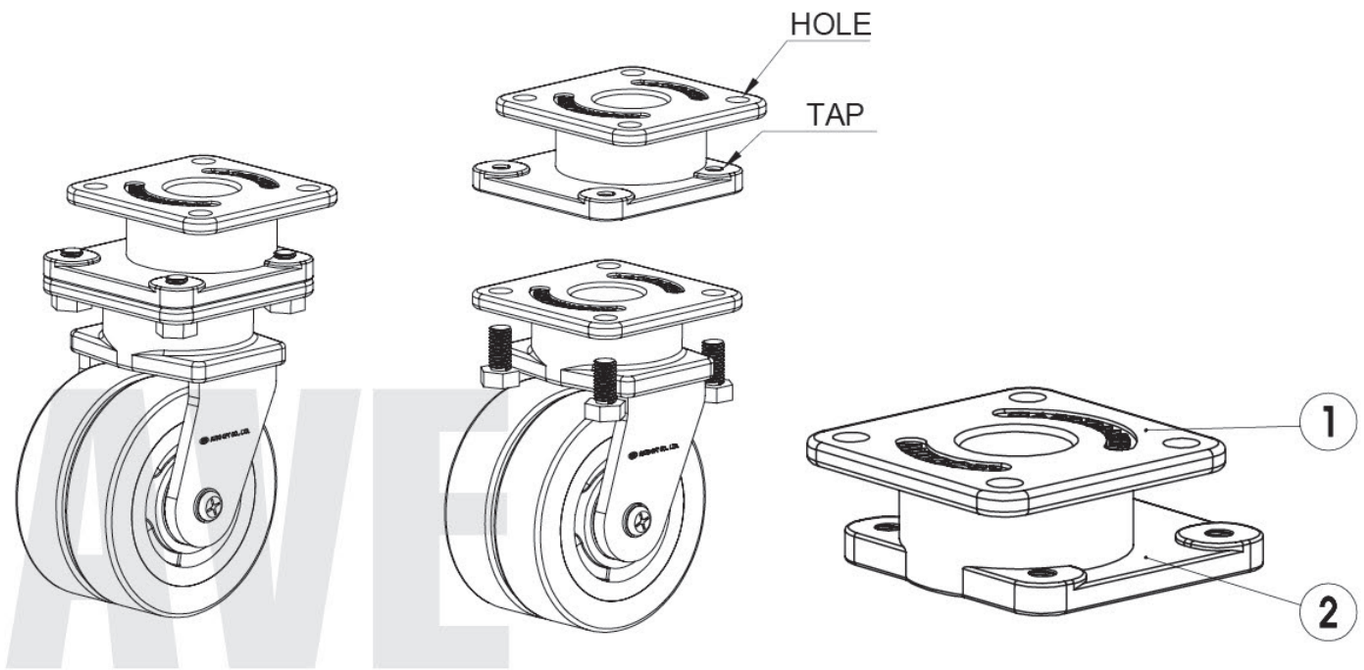

MATERIAL & TREATMENT INFORMATION

MODEL	① TOP PLATE 재질 Material	① TOP PLATE 표면처리 Treatments	② FRAME 재질 Material	② FRAME 표면처리 Treatments
AVEL /AVEM /AVEH / AVEHT	S45C / SPC	아연도금 / Zn Galvanized	S45C / SPC	아연도금 / Zn Galvanized

AVSUT/AVSMUT Series

경 · 중하중용
Light Medium Duty Purpose

FEATURES

- 구름성 및 선회성이 우수
- AGV용 자율주행 대차에서 모터구동 바퀴의 보조 바퀴로 사용
- OFFSET거리 최적화 설계로 방향전환시 흔들림 감소
- 컴팩트한 디자인으로 저상형에 적합

- Excellent performance in rotation & rolling
- In Automatic Guided Vehicle, used as auxilary wheel of a motor-driven wheel
- Optimal design for off-set distance, and motion minimized.
- Compact design, suitable for low floors

APPLICATION

자율주행대차
AGV (Automatic Guided Vehicle)

- 개당 허용 하중 (Load / Unit) : 70~250Kg/EA
- 추천 허용 하중 (Recommend) : 140~500Kg/4EA
- 사용 온도 (Temperature) : –10~60℃
- RoHS 대응 가능 (Acceptable for RoHS)

ORDERING CODE

AV	S	U	T	–	75	SF
AUTOMATIC VEHICLE	S : SMALL SM : SMALL MEDIUM	URETHANE	TWIN WHEEL		SERIAL NUMBER	SWIVEL FLANGE

AVSUT-76SF

AVSMUT-75SF

DIMENSION

UNIT : mm

MODEL	자중 (NET WEIGHT)	Kg		Ø	W	F	F1	Hole	H	L	O
	Kg	1EA	4EA	Ø	W	F	F1	Hole	H	L	O
AVSUT-76SF	1.09	70	140	76	24X2	90x90	70x70	Φ9.5	108.5	108	25
AVSMUT-75SF	1.33	250	500	75	25.5X2	90x90	70x70	Φ9.5	108	107.5	25

※ 상세치수는 CAD DWG 참고 바랍니다.

※ Please refer to the CAD DWG for detailed size information.

AVSUT

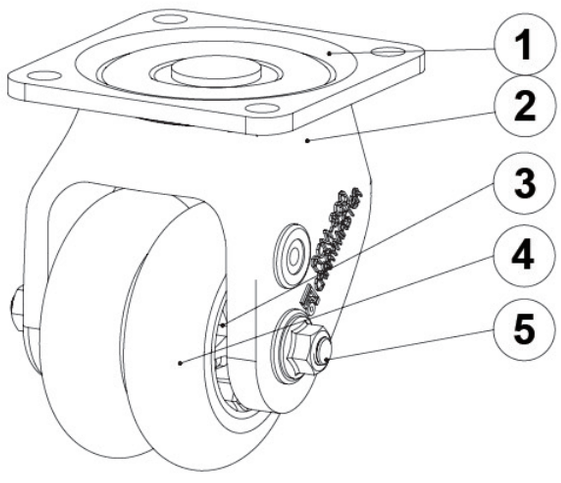

AVSMUT

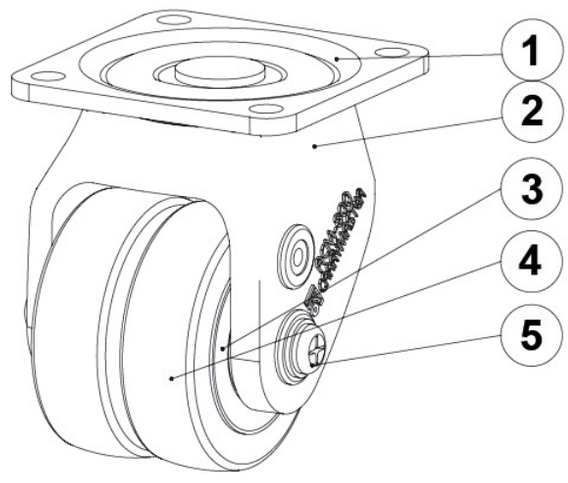

MATERIAL & TREATMENT INFORMATION

MODEL	① TOP PLATE		② FRAME		③ WHEEL CORE		④ WHEEL	⑤ PIN	
	재질 Material	표면처리 Treatments	재질 Material	표면처리 Treatments	재질 Material	표면처리 Treatments	재질 Material	재질 Material	표면처리 Treatments
AVSUT-76SF	SPC	아연도금 / Zn Galvanized	알루미늄 다이캐스팅 ALDC12	Ivory / Powder Coated	PBT PC	-	Polyurethan (85A)	S45C	아연도금 / Zn Galvanized
AVSMUT-75SF					AL6061	-	Polyurethan (95A)	Swrch 10A	

AVLM(H)U/AVLMUT Series

경 · 중하중용
Light Medium Duty Purpose

NEW

- 구름성 및 선회성이 우수
- AGV용 자율주행 대차에서 보조 바퀴로 사용
- OFFSET거리 최적화 설계로 방향전환시 흔들림 감소

- Excellent preformance in rolling & rotation by using twin wheels
- In Automatic Guided Vehicle, used as auxiliary wheel of a motor-driven wheel.
- Optimal design for off-set distance, and motion minimized.

APPLICATION

자율주행대차
AGV (Automatic Guided Vehicle)

Materials (Treatments)

- Top Plate : SPC
- Frame : SPC
- Wheel Core : PC, AL
- Wheel : Polyurethane

ORDERING CODE

AV	LM	U	T	–	100	SF
AUTOMATIC VEHICLE	LM : LIGHT MEDIUM DUTY LH : LIGHT HEAVY DUTY	URETHANE	BLANK : SINGLE WHEEL T : TWIN WHEEL		SERIAL NUMBER	SWIVEL FLANGE

AVLMUT-85SF

AVLMUT-110SF

AVLMU-100SF

AVLMU-125SF

AVLHU-100SF

AVLHU-125SF

DIMENSION

UNIT : mm

MODEL	자중 (NET WEIGHT)	Kg		Ø	W	F	F1	Hole	H	L	O
	Kg	1EA	4EA	Ø	W	F	F1	Hole	H	L	O
AVLMU-100SF	1.20	140	280	100	40	105x85	77x57	Φ9x13	146	122.5	30
AVLMU-125SF	1.25	170	340	125	40	105x85	77x57	Φ9x13	158.5	135	30
AVLHU-100SF	1.24	140	280	100	40	105x85	77x57	Φ9x13	146	122.5	30
AVLHU-125SF	1.36	170	340	125	40	105x85	77x57	Φ9x13	158.5	135	30
AVLMUT-85SF	1.20	140	280	100	20x2	105x85	77x57	Φ9x13	138.5	125	30
AVLMUT-110SF	1.25	170	340	125	20x2	105x85	77x57	Φ9x13	151	137.5	30

AVELU Series

경하중용 정밀형 우레탄
Light Duty Purpose Polyurethane Precision

FEATURES

- 180° 방향전환시 90° 선회지점에서 회전반경 감소로 흔들림 최소화
- 편심체와 하측캐스터가 분리되어, 다양한 캐스터 선택가능
- AVEL은 볼베어링 사용으로 방향전환 시 회전력이 우수
- 실용신안 출원번호 : 20-2019-0001608

- 180 degree rotation, a radius of rotation at 90 degree turning point declined, and motion minimized.
- Eccentric part and caster can be divided into two, available to assemble with various caster.
- AVEL uses ball bearings and has excellent rotational power when changing direction.
- Utility model patent No : 20-2019-0001608

APPLICATION

자율주행 로봇, 물류로봇
Autonomous driving robot, logistics robot

ORDERING CODE

AV	E	L	U	–	75	SF
AUTOMATIC VEHICLE	ECCENTRIC BODY	LIGHT DUTY	URETHANE		SERIAL NUMBER	SWIVEL FLANGE

AVELU-76SF

AVELU-100SF

AVELU-127SF

AVELU-150SF

DIMENSION

UNIT : mm

MODEL	자중 (NET WEIGHT)	Kg		Ø	W	F	F1	Hole	H	L	O
	Kg	1EA	4EA	Ø	W	F	F1	Hole	H	L	O
AVELU-76SF	1.11	45	135	Ø76	30	95×67	75×44	Ø8.5X12L Slot Hole	136	133	15-33
AVELU-100SF	1.19	50	150	Ø100	30	95×67	75×44	Ø8.5X12L Slot Hole	161	147.5	15-35
AVELU-127SF	1.34	55	165	Ø127	30	95×67	75×44	Ø8.5X12L Slot Hole	185	161	15-35
AVELU-150SF	1.50	60	180	Ø150	30	95×67	75×44	Ø8.5X12L Slot Hole	215	172.5	15-35

※ 상세치수는 CAD DWG 참고 바랍니다.

※ Please refer to the CAD DWG for detailed size information.

AVEMC Series

경하중 의료용 플라스틱 캐스터
Light Duty Medical Plastic Caster

FEATURES

- 180° 방향전환시 90° 선회지점에서 회전반경 감소로 흔들림 최소화
- 편심체와 하측캐스터가 분리되어, 다양한 캐스터 선택가능
- AVEL은 볼베어링 사용으로 방향전환 시 회전력이 우수
- 실용신안 출원번호 : 20-2019-0001608

- 180 degree rotation, a radius of rotation at 90 degree turning point declined, and motion minimized.
- Eccentric part and caster can be divided into two, available to assemble with various caster.
- AVEL uses ball bearings and has excellent rotational power when changing direction.
- Utility model patent No : 20-2019-0001608

APPLICATION

자율주행 로봇, 물류로봇, 의료용 바퀴
Autonomous driving robot, logistics robot, Medical wheel

ORDERING CODE

AV	E	M	C	-	76	SF
AUTOMATIC VEHICLE	ECCENTRIC BODY	MEDICAL	CASTER		SERIAL NUMBER	SWIVEL FLANGE

AVEMC-76SF

AVEMC-102SF

AVEMC-127SF

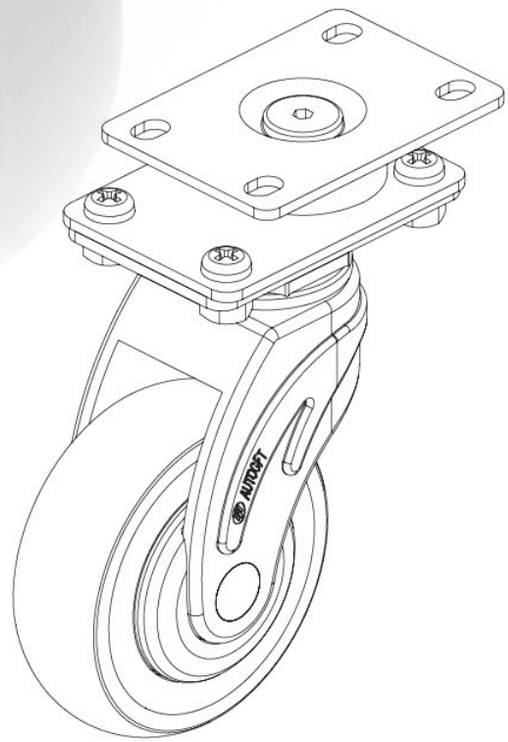

AVEMC

DIMENSION

UNIT : mm

MODEL	자중 (NET WEIGHT)	Kg		Ø	W	F	F1	Hole	H	L	O
	Kg	1EA	4EA	Ø	W	F	F1	Hole	H	L	O
AVEMC-76SF	0.98	45	135	Ø76	31	95×67	75×44	Ø8.5X12L Slot Hole	145	133	15-33
AVEMC-102SF	1.09	60	180	Ø102	32	95×67	75×44	Ø8.5X12L Slot Hole	174	150	15-37
AVEMC-127SF	1.17	68	204	Ø127	32	95×67	75×44	Ø8.5X12L Slot Hole	201.5	163.5	15-38

※ 상세치수는 CAD DWG 참고 바랍니다.

※ Please refer to the CAD DWG for detailed size information.

AVMU/AVMUT Series

중하중용
Medium Duty Purpose

FEATURES

- 구름성이 좋으며 트윈 휠 사용으로 선회성이 우수
- AGV용 자율주행 대차에서 보조 바퀴로 사용
- OFFSET거리 최적화 설계로 방향전환시 흔들림 감소
- 스러스트 베어링 적용으로 하중보강
- 테이퍼 롤러 베어링 적용 편하중 보강

- Excellent performance in rolling & rotation by using twin wheels
- In Automatic Guided Vehicle, used as auxilary wheel of a motor-driven wheel
- Optimal design for off-set distance, and motion minimized.
- Reinforce allowable load by applying thrust bearing
- Reinforce side load by applying tapered roller bearing

APPLICATION

자율주행대차
AGV (Automatic Guided Vehicle)

- 개당 허용 하중 (Load / Unit) : 250~500Kg/EA
- 추천 허용 하중 (Recommend) : 500~1000Kg/4EA
- 사용 온도 (Temperature) : −10~60℃
- RoHS 대응 가능 (Acceptable for RoHS)

ORDERING CODE

AV	M	U	T	-	85	SF
AUTOMATIC VEHICLE	MEDIUM DUTY	URETHANE	BLANK : SINGLE WHEEL T : TWIN WHEEL		SERIAL NUMBER	SWIVEL FLANGE

AVMU-85SF

AVMU-110SF

AVMUT-85SF

AVMUT-110SF

CARRYMASTER®

DIMENSION

UNIT : mm

MODEL	자중 (NET WEIGHT)	Kg		Ø	W	F	F1	Hole	H	L	O
	Kg	1EA	4EA	Ø	W	F	F1	Hole	H	L	O
AVMU-85SF	1.82	250	500	85	40	95x95	70x70	Φ11	118	125	35
AVMU-110SF	2.12	300	600	110	40	95x95	70x70	Φ11	143	142.5	40
AVMUT-85SF-20	1.84	250	500	85	20X2	95x95	70x70	Φ11	118	125	35
AVMUT-110SF-20	2.26	300	600	110	20X2	95x95	70x70	Φ11	143	142.5	40
AVMUT-85SF-30	2.24	400	800	85	30x2	95x95	70x70	Φ11	118	125	35
AVMUT-110SF-30	2.66	500	1,000	110	30x2	95x95	70x70	Φ11	143	142.5	40

※ 상세치수는 CAD DWG 참고 바랍니다.

※ Please refer to the CAD DWG for detailed size information.

AVMU/AVMUT

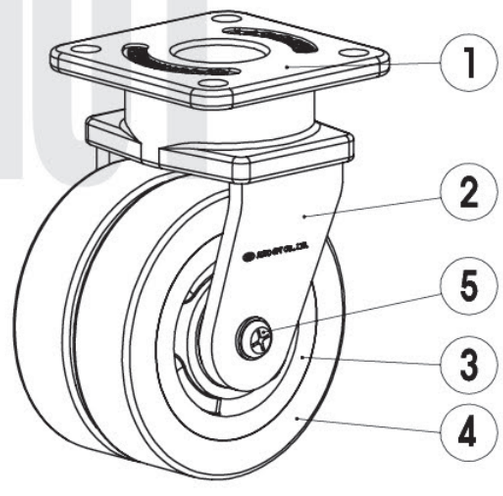

MATERIAL & TREATMENT INFORMATION

MODEL	① TOP PLATE		② FRAME		③ WHEEL CORE		④ WHEEL	⑤ PIN	
	재질 Material	표면처리 Treatments	재질 Material	표면처리 Treatments	재질 Material	표면처리 Treatments	재질 Material	재질 Material	표면처리 Treatments
AVMU-85SF	S45C	아연도금 / Zn Galvanized	S45C & SPHC	아연도금 / Zn Galvanized	ALDC	-	Polyurethane (Antistatic polyurethane)	Swrch 10A	아연도금 / Zn Galvanized
AVMU-110SF									
AVMUT-85SF-20									
AVMUT-110SF-20									
AVMUT-85SF-30									
AVMUT-110SF-30									

AVEMU/AVEMUT Series

중하중용
Medium Duty Purpose

FEATURES

- ■ 180˚ 방향전환시 90˚ 선회지점에서 회전반경 감소로 흔들림 최소화
- ■ 편심체와 하측캐스터가 분리되어, 다양한 캐스터 선택가능
- ■ 실용신안 출원번호 : 20-2019-0001608

- ■ 180 degree rotation, a radius of rotation at 90 degree turning point declined, and motion minimized.
- ■ Eccentric part and caster can be divided into two, available to assemble with various caster.
- ■ Utility model patent No : 20-2019-0001608

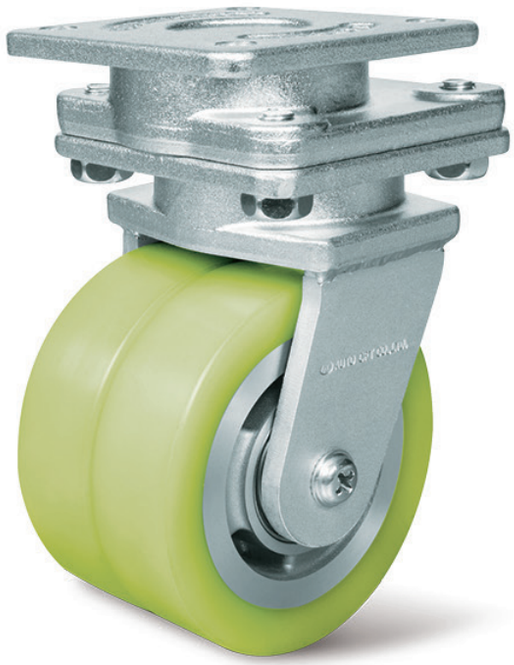

APPLICATION

자율주행대차
AGV (Automatic Guided Vehicle)

- ■ 개당 허용 하중 (Load / Unit) : 250~500Kg/EA
- ■ 추천 허용 하중 (Recommend) : 500~1000Kg/4EA
- ■ 사용 온도 (Temperature) : -10~60℃
- ■ RoHS 대응 가능 (Acceptable for RoHS)

ORDERING CODE

AV	E	M	U	T	-	110	SF
AUTOMATIC VEHICLE	ECCENTRIC BODY	MEDIUM DUTY	URETHAN	BLANK : SINGLE WHEEL T : TWIN WHEEL		SERIAL NUMBER	SWIVEL FLANGE

AVEMU-85SF

AVEMU-110SF

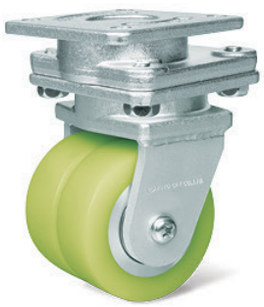

AVEMUT-85SF-30

AVEMUT-110SF-30

CARRYMASTER®

DIMENSION

UNIT : mm

MODEL	자중 (NET WEIGHT)	Kg		Ø	W	F	F1	Hole	H	L	O
	Kg	1EA	4EA	Ø	W	F	F1	Hole	H	L	O
AVEMU-85SF	3.21	250	500	85	40	95x95	70x70	Φ11	148	120	15-30
AVEMU-110SF	3.52	300	600	110	40	95x95	70x70	Φ11	173	137.5	15-35
AVEMUT-85SF-20	3.24	250	500	85	20X2	95x95	70x70	Φ11	148	120	15-30
AVEMUT-110SF-20	3.64	300	600	110	20X2	95x95	70x70	Φ11	173	137.5	15-35
AVEMUT-85SF-30	3.60	400	800	85	30x2	95x95	70x70	Φ11	148	120	15-30
AVEMUT-110SF-30	4.06	500	1,000	110	30x2	95x95	70x70	Φ11	173	137.5	15-35

※ 상세치수는 CAD DWG 참고 바랍니다.

※ Please refer to the CAD DWG for detailed size information

AVEMU

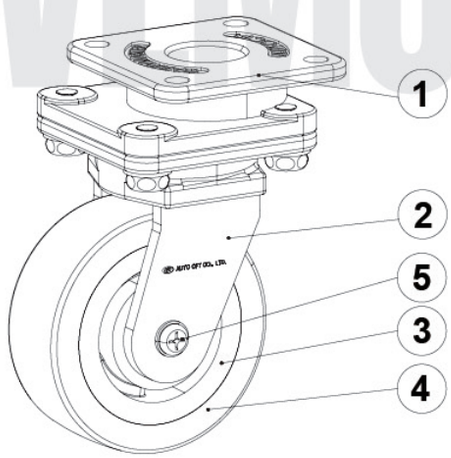

AVEMUT

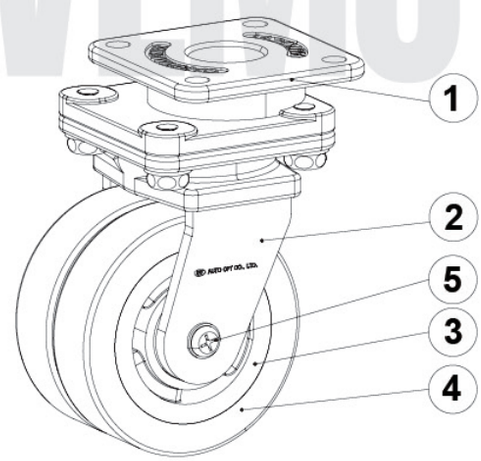

MATERIAL & TREATMENT INFORMATION

MODEL	① TOP PLATE		② FRAME		③ WHEEL CORE		④ WHEEL	⑤ PIN	
	재질 Material	표면처리 Treatments	재질 Material	표면처리 Treatments	재질 Material	표면처리 Treatments	재질 Material	재질 Material	표면처리 Treatments
AVEMU-85SF	S45C	아연도금 / Zn Galvanized	S45C & SPHC	아연도금 / Zn Galvanized	ALDC	-	Polyurethane (Antistatic polyurethane)	Swrch 10A	아연도금 / Zn Galvanized
AVEMU-110SF									
AVEMUT-85SF-20									
AVEMUT-110SF-20									
AVEMUT-85SF-30									
AVEMUT-110SF-30									

AVHUT Series

고하중용
Heavy Duty Purpose

FEATURES

- 구름성이 좋으며 트윈 휠 사용으로 선회성이 우수
- AGV용 자율주행 대차에서 보조 바퀴로 사용
- OFFSET거리 최적화 설계로 방향전환시 흔들림 감소
- 스러스트 베어링 적용으로 하중보강
- 테이퍼 롤러 베어링 적용 편하중 보강
- STEEL WHEEL CORE사용으로 내열성 강화

- Excellent performance in rolling & rotation by using twin wheels
- In Automatic Guided Vehicle, used as auxilary wheel of a motor-driven wheel
- Optimal design for off-set distance, and motion minimized.
- Reinforce allowable load by applying thrust bearing
- Reinforce side load by applying tapered roller bearing
- Strengthen heat resistance by using steel wheel core

APPLICATION

자율주행대차
AGV (Automatic Guided Vehicle)

- 개당 허용 하중 (Load / Unit) : 600~1,050Kg/EA
- 추천 허용 하중 (Recommend) : 1,200~2,100Kg/4EA
- 사용 온도 (Temperature) : -10~60℃
- RoHS 대응 가능 (Acceptable for RoHS)

ORDERING CODE

AV	H	U	T	-	150	SF
AUTOMATIC VEHICLE	HEAVY DUTY	URETHAN	TWIN WHEEL		SERIAL NUMBER	SWIVEL FLANGE

AVHUT-75SF

AVHUT-100SF

AVHUT-125SF

AVHUT-150SF

CARRYMASTER®

DIMENSION

UNIT : mm

MODEL	자중 (NET WEIGHT)	Kg		Ø	W	F	F1	Hole	H	L	O
	Kg	1EA	4EA	Ø	W	F	F1	Hole	H	L	O
AVHUT-75SF	5.78	600	1,200	Ø75	40x2	140×140	110×110	Ø14	120	152.5	45
AVHUT-100SF	7.02	750	1,500	Ø100	40x2	140×140	110×110	Ø14	145	170	50
AVHUT-125SF	8.88	900	1,800	Ø125	40x2	140×140	110×110	Ø14	170	187.5	55
AVHUT-150SF	10.76	1050	2,100	Ø150	40x2	140×140	110×110	Ø14	195	205	60

※ 상세치수는 CAD DWG 참고 바랍니다.

※ Please refer to the CAD DWG for detailed size information.

AVHUT

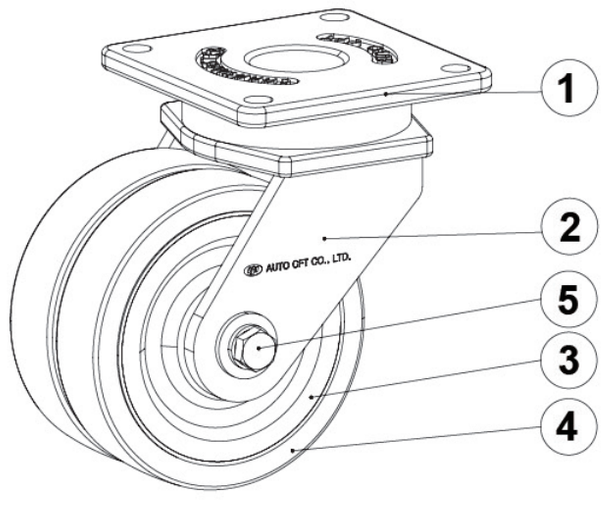

MATERIAL & TREATMENT INFORMATION

MODEL	① TOP PLATE		② FRAME		③ WHEEL CORE		④ WHEEL	⑤ PIN	
	재질 Material	표면처리 Treatments	재질 Material	표면처리 Treatments	재질 Material	표면처리 Treatments	재질 Material	재질 Material	표면처리 Treatments
AVHUT-75SF AVHUT-100SF AVHUT-125SF AVHUT-150SF	S45C	아연도금 / Zn Galvanized	S45C & SPHC	아연도금 / Zn Galvanized	Steel	아연도금 / Zn Galvanized	Polyurethane (Antistatic polyurethane)	Swrch 10A	아연도금 / Zn Galvanized

AVEHUT Series

고하중용
Heavy Duty Purpose

FEATURES

- 180° 방향전환시 90° 선회지점에서 회전반경 감소로 흔들림 최소화
- 편심체와 하측캐스터가 분리되어, 다양한 캐스터 선택가능
- 실용신안 출원번호 : 20-2019-0001608

- 180 degree rotation, a radius of rotation at 90 degree turning point declined, and motion minimized.
- Eccentric part and caster can be divided into two, available to assemble with various caster.
- Utility model patent No : 20-2019-0001608

APPLICATION

자율주행대차
AGV (Automatic Guided Vehicle)

- 개당 허용 하중 (Load / Unit) : 600~1,050Kg/EA
- 추천 허용 하중 (Recommend) : 1,200~2,100Kg/4EA
- 사용 온도 (Temperature) : -10~60℃
- RoHS 대응 가능 (Acceptable for RoHS)

ORDERING CODE

AV	E	H	U	T	-	150	SF
AUTOMATIC VEHICLE	ECCENTRIC BODY	HEAVY DUTY	URETHAN	TWIN WHEEL		SERIAL NUMBER	SWIVEL FLANGE

AVEHUT-75SF

AVEHUT-100SF

AVEHUT-125SF

AVEHUT-150SF

CARRYMASTER®

DIMENSION

UNIT : mm

MODEL	자중 (NET WEIGHT)	Kg		Ø	W	F	F1	Hole	H	L	O
	Kg	1EA	4EA	Ø	W	F	F1	Hole	H	L	O
AVEHUT-75SF	9.78	600	1,200	Ø75	40x2	140×140	110×110	Ø14	160	160	20-45
AVEHUT-100SF	11.12	750	1,500	Ø100	40x2	140×140	110×110	Ø14	185	170	20-50
AVEHUT-125SF	12.98	900	1,800	Ø125	40x2	140×140	110×110	Ø14	210	187.5	20-55
AVEHUT-150SF	14.88	1050	2,100	Ø150	40x2	140×140	110×110	Ø14	235	205	20-60

※ 상세치수는 CAD DWG 참고 바랍니다.

※ Please refer to the CAD DWG for detailed size information.

AVEHUT

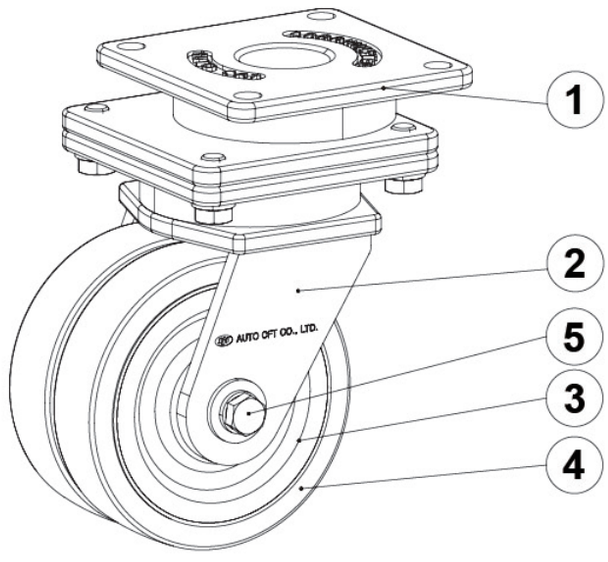

MATERIAL & TREATMENT INFORMATION

MODEL	① TOP PLATE		② FRAME		③ WHEEL CORE		④ WHEEL	⑤ PIN	
	재질 Material	표면처리 Treatments	재질 Material	표면처리 Treatments	재질 Material	표면처리 Treatments	재질 Material	재질 Material	표면처리 Treatments
AVEHUT-75SF AVEHUT-100SF AVEHUT-125SF AVEHUT-150SF	S45C	아연도금 / Zn Galvanized	S45C & SPHC	아연도금 / Zn Galvanized	Steel	아연도금 / Zn Galvanized	Polyurethane (Antistatic polyurethane)	Swrch 10A	아연도금 / Zn Galvanized

AVTMU/AVTHU Series

중 · 고하중용
Medium Heavy Duty Purpose

FEATURES

- ■ 바닥면 평탄도±5° 범위 내 완전접지로 흔들림 방지, 내하중 유지, 편하중 방지
- ■ 구름성이 좋으며 트윈휠 적용으로 선회성이 우수
- ■ AGV용 자율주행 대차에서 모터구동 바퀴의 보조 바퀴로 사용
- ■ 스러스트 베어링 적용으로 하중보강
- ■ 테이퍼 롤러 베어링 적용 편하중 보강

- ■ Prevent shaking, eccentric loading and maintain loading by fully grounding within floor flatness within ±5°
- ■ Excellent performance in rolling & rotation by using twin wheels
- ■ In Automatic Guided Vehicle, used as auxilary wheel of a motor-driven wheel
- ■ Reinforce allowable load by applying thrust bearing
- ■ Reinforce side load by applying tapered roller bearing

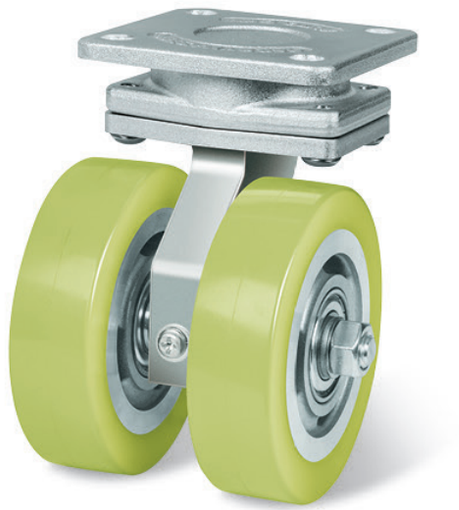

APPLICATION

자율주행대차
AGV (Automatic Guided Vehicle)

- ■ 개당 허용 하중 (Load / Unit) : 250~900Kg/EA
- ■ 추천 허용 하중 (Recommend) : 500~1,800Kg/4EA
- ■ 사용 온도 (Temperature) : −10~60℃
- ■ RoHS 대응 가능 (Acceptable for RoHS)

ORDERING CODE

AV	T	M	U	–	75	SF
AUTOMATIC VEHICLE	TILTING	M : MEDIUM DUTY H : HEAVY DUTY	URETHANE		SERIAL NUMBER	SWIVEL FLANGE

AVTMU-85SF

AVTMU-110SF

AVTHU-75SF

AVTHU-100SF

AVTHU-125SF

AVTHU-150SF

DIMENSION

UNIT : mm

MODEL	자중 (NET WEIGHT)	Kg									
	Kg	1EA	4EA	Ø	W	F	F1	Hole	H	L	O
AVTMU-85SF	2.80	250	500	85	30X2	95x95	70x70	Φ11	130	120	30
AVTMU-110SF	3.26	310	620	110	30X2	95x95	70x70	Φ11	155	137.5	35
AVTHU-75SF	7.48	500	1,000	75	40X2	140x140	110x110	Φ14	145	157	40
AVTHU-100SF	8.72	650	1,300	100	40X2	140x140	110x110	Φ14	170	165	45
AVTHU-125SF	10.24	800	1,600	125	40X2	140x140	110x110	Φ14	195	182.5	50
AVTHU-150SF	11.76	900	1,800	150	40X2	140x140	110x110	Φ14	220	200	55

※ 상세치수는 CAD DWG 참고 바랍니다.

※ Please refer to the CAD DWG for detailed size information.

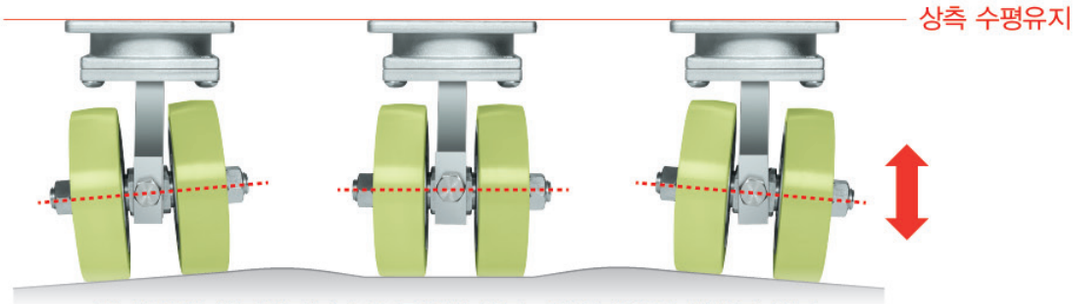

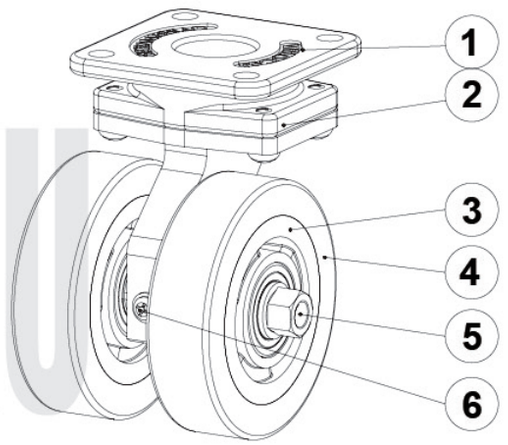

AVTMU/AVTHU

MATERIAL & TREATMENT INFORMATION

MODEL	① TOP PLATE		② FRAME		③ WHEEL CORE		④ WHEEL	⑤ SHAFT		⑥ PIN	
	재질 Material	표면처리 Treatments	재질 Material	표면처리 Treatments	재질 Material	표면처리 Treatments	재질 Material	재질 Material	표면처리 Treatments	재질 Material	표면처리 Treatments
AVTMU-85SF	S45C	아연도금 / Zn Galvanized	S45C	아연도금 / Zn Galvanized	AL6061	-	Polyurethane (95A)	S45C	아연도금 / Zn Galvanized	Swrch 10A	-
AVTMU-110SF											
AVTHU-75SF					S45C	아연도금 / Zn Galvanized				S45C	아연도금 /Zn Galvanized
AVTHU-100SF											
AVTHU-125SF											
AVTHU-150SF											

ACLS Series

중하중용
Medium Duty Purpose

FEATURES

- 손쉬운 이동성, 고정성, 높낮이 조절 및 360° 회전 일체형
- 큰폭의 높낮이 조절이 가능
- 상 · 하측 육각부로 장비장착시 조립 용이
- 다양한 중하중시리즈 부착 가능

- Easy moving, fixing, adjustable height and 360 degree rotation
- Available to adjust height significantly
- Easy to assemble by applying upper & lower side hexagon
- Available to assemble with various medium duty purpose caster

APPLICATION

반도체 제조장비, 전자부품 생산설비, 현상기, 실험장비, 이화학기기
Semiconductor equipment, Electronic parts production facilities,
Developing machines, Laboratory equipment, Chemical equipment

장착가능제품 I COMPATABLE PRODUCTS

- ACMU-75SF/RF, ACMM-75SF/RF
- ACMU-100SF/SFB/RF/RFB, ACMM-100SF/SFB/RF/RFB
- ACMU-125SF/SFB/RF/RFB, ACMM-125SF/SFB/RF/RFB
- ACMU-150SF/SFB/RF/RFB, ACMM-150SF/SFB/RF/RFB

NEW

- 개당 허용 하중 (Load / Unit) : 400~700Kg/EA
- 추천 허용 하중 (Recommend) : 1200~2400Kg/4EA
- 사용 온도 (Temperature) : −10~60℃
- RoHS 대응 가능 (Acceptable for RoHS)

ORDERING CODE

AC	L	S	–	30
AUTOCFT CARRYMASTER	LEVELLING	STEM		30 : M30 BOLT 42 : M42 BOLT

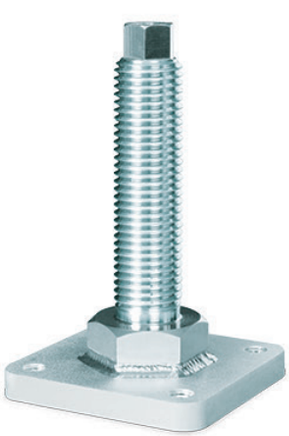

ACLS-30

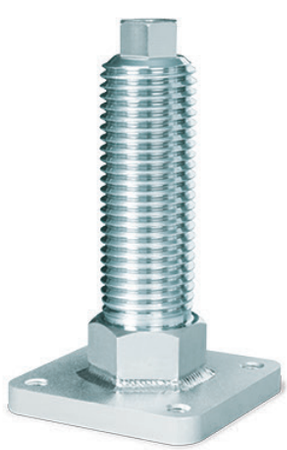

ACLS-42

CARRYMASTER®

DIMENSION

UNIT : mm

MODEL	자중 (NET WEIGHT)	Kg		F	F1	TAP	L	L1	M
	Kg	1EA	4EA	F	F1	TAP	L	L1	M
ACLS-30	1.64	ACMU / ACMM Series 하중에 따름		95×95	70×70	M10	161	115	M30×3.5P
ACLS-42	2.28	ACMU / ACMM Series 하중에 따름		95×95	70×70	M10	168	115	M42×4.5P

※ 상세치수는 CAD DWG 참고 바랍니다.

※ Please refer to the CAD DWG for detailed size information.

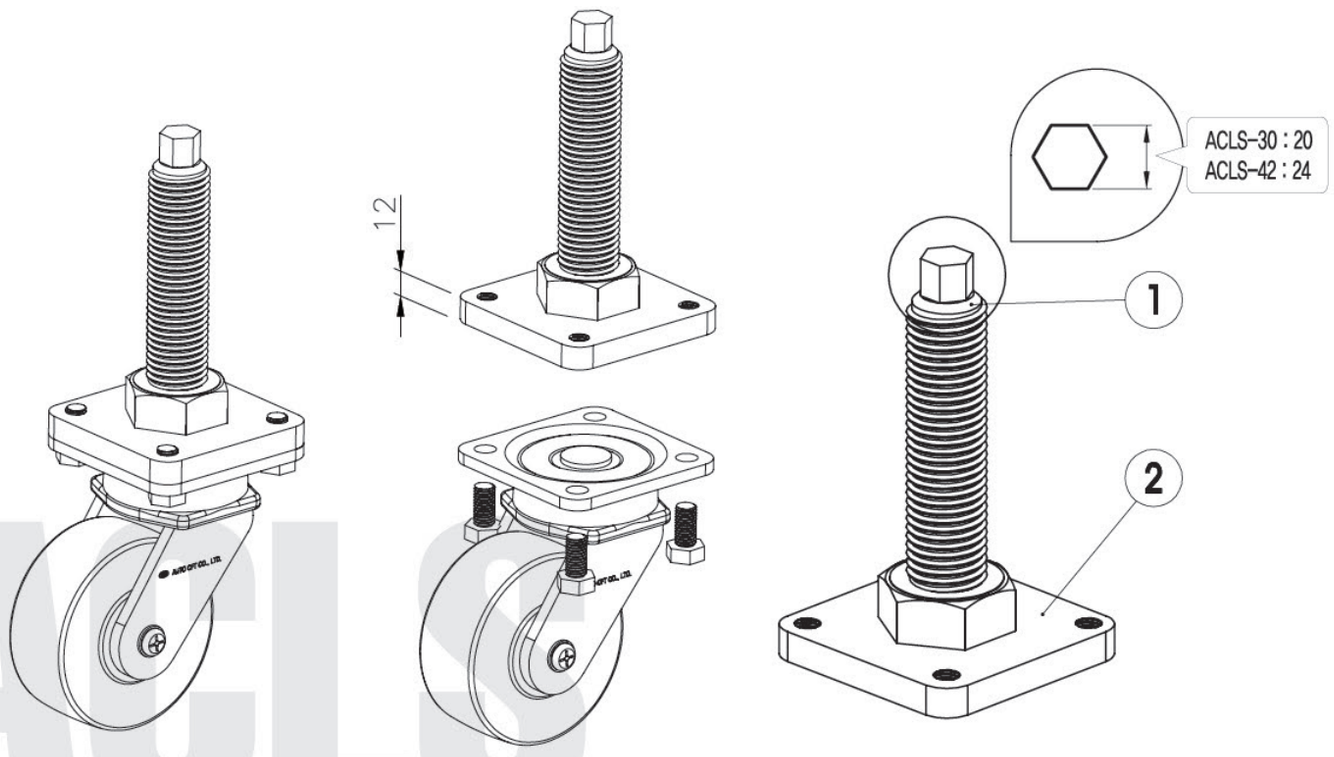

MATERIAL & TREATMENT INFORMATION

MODEL	① BOLT		② PLATE	
	재질 Material	표면처리 Treatments	재질 Material	표면처리 Treatments
ACLS-30	S45C	아연도금 / Zn Galvanized	SS400	아연도금 / Zn Galvanized
ACLS-42				

ACMU/ACMM Series

중하중용
Medium Duty Purpose

FEATURES
- 구름성 및 선회성이 우수
- Excellent performance in rotation & rolling

APPLICATION
반도체 제조장비, 전자부품 생산설비, 현상기, 실험장비, 이화학기기, 컴퓨터용 후레임, 의료기기

Semiconductor equipment, Electronic parts production facilities, Developing machines, Laboratory equipment, Chemical equipment, Medical devices

- 개당 허용 하중 (Load / Unit) : 400~800Kg/EA
- 추천 허용 하중 (Recommend) : 1200~2400Kg/4EA
- 사용 온도 (Temperature) : −10~60℃
- RoHS 대응 가능 (Acceptable for RoHS)

ORDERING CODE

AC	M	U	-	100	SF	B
AUTOCFT CARRYMASTER	MEDIUM DUTY	U : URETHANE M : MC NYLON		SERIAL NUMBER	SF : SWIVEL FLANGE RF : RIGID FLANGE	B : BRAKE L : LOCK BL : BREAK LOCK BLANK : NO BRAKE AND NO LOCK

ACMU-SF

ACMM-SF

ACMM-SFB

ACMU-RF

ACMM-RF

ACMM-SFBL

DIMENSION

UNIT : mm

MODEL	자중 (NET WEIGHT) Kg		Kg		Ø	W	F	F1	Hole	H	L	O
	SF	RF	1EA	4EA								
ACMU(A)-75SF/RF/SFL	1.8	1.3	400	1200	Φ75	40	95x95	70x70	Φ11	113	120	35
ACMM-75SF/RF/SFL	1.7	1.2	650	1950								
ACMU(A)-100SF/RF/SFL	2.1	1.5	450	1350	Φ100	40	95x95	70x70	Φ11	138	138	40
ACMM-100SF/SFB/RF/RFB/SFL/SFBL	1.9	1.4	700	2100								
ACMU(A)-125SF/RF/SFL	2.3	1.7	500	1500	Φ125	40	95x95	70x70	Φ11	160	160	50
ACMM-125SF/SFB/RF/RFB/SFL/SFBL	2.2	1.6	750	2250								
ACMU(A)-150SF/RF/SFL	2.5	2.0	550	1650	Φ150	40	95x95	70x70	Φ11	185	173	50
ACMM-150SF/SFB/RF/RFB/SFL/SFBL	2.4	2.4	800	2400								

※ 상세치수는 CAD DWG 참고 바랍니다.

※ Please refer to the CAD DWG for detailed size information.

ACMU/ACMM

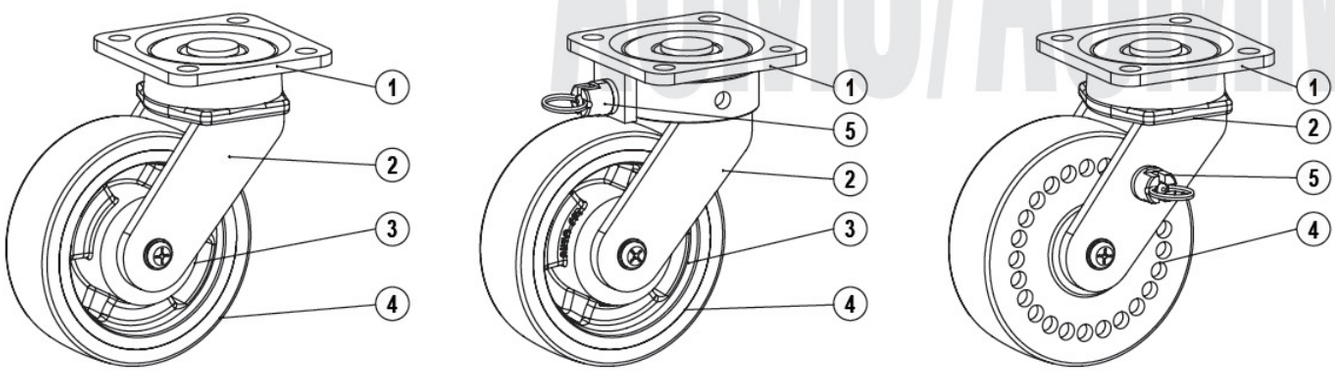

MATERIAL & TREATMENT INFORMATION

MODEL	① TOP PLATE		② FRAME		③ WHEEL CORE		④ WHEEL	⑤ BRAKE	
	재질 Material	표면처리 Treatments	재질 Material	표면처리 Treatments	재질 Material	표면처리 Treatments	재질 Material	재질 Material	표면처리 Treatments
ACMU(A)-75SF/RF/SFL	SPC	아연도금 / Zn Galvanized	S45C & SPHC	아연도금 / Zn Galvanized	Aluminum		Polyurethan (Antistatic polyurethan)	-	-
ACMM-75SF/RF/SFL							Mc nylon	-	-
ACMU(A)-100SF/RF/SFL							Polyurethan (Antistatic polyurethan)	-	-
ACMM-100SF/SFB/RF/RFB/SFL/SFBL							Mc nylon	Zn	아연도금
ACMU(A)-125SF/RF/SFL							Polyurethan (Antistatic polyurethan)	-	-
ACMM-125SF/SFB/RF/RFB/SFL/SFBL							Mc nylon	Zn	아연도금
ACMU(A)-150SF/RF/SFL							Polyurethan (Antistatic polyurethan)	-	-
ACMM-150SF/SFB/RF/RFB/SFL/SFBL							Mc nylon	Zn	아연도금

REMARK ■ 폴리우레탄 코팅경도 : Shore "A" 95±2° (Polyurethane tread hardness)

ACHU/ACHM Series

고하중용
Heavy Duty Purpose

FEATURES

- 스러스트 테이퍼 베어링 적용으로 고하중에서도 구름성 및 선회력이 우수
- Excellent performance in rotation & rolling in usae of different bearings

APPLICATION

반도체 제조장비, 전자부품 생산설비, 현상기, 실험장비,
이화학기기, 컴퓨터용 후레임, 의료기기

Semiconductor equipment, Electronic parts production facilities, Developing machines, Laboratory equipment, Chemical equipment, Medical devices

AVEH 장착가능

NEW

- 개당 허용 하중 (Load / Unit) : 670~2400Kg/EA
- 추천 허용 하중 (Recommend) : 2000~7000Kg/4EA
- 사용 온도 (Temperature) : −10~60℃
- RoHS 대응 가능 (Acceptable for RoHS)
- 구리스 니쁠 요청시 장착가능

ORDERING CODE

AC	H	U	-	100	SF	B
AUTOCFT CARRYMASTER	HEAVY DUTY	U : URETHANE M : MC NYLON		SERIAL NUMBER	SF : SWIVEL FLANGE RF : RIGID FLANGE	B : BRAKE Blank : NO BRAKE

ACHU-SF

ACHU-RF

ACHM-SF

ACHM-SFB

ACHM-RF

DIMENSION

Unit : mm

MODEL	자중 (NET WEIGHT) Kg		Kg		Ø	W	F	F1	Hole	H	L	O
	SF	RF	1EA	4EA								
ACHU(A)-100SF/SFB/RF	7.3	5.0	670	2000	Ø100	60	170×140	140×105	Ø14	159	175	40
ACHM-100SF/SFB/RF	7.1	4.9	1000	3000								
ACHU(A)-125SF/SFB/RF	7.9	5.6	1000	3000	Ø125	60	170×140	140×105	Ø14	181	198	50
ACHM-125SF/SFB/RF	7.6	5.3	1400	4000								
ACHU(A)-150SF/SFB/RF	8.2	6.0	1400	4000	Ø150	60	170×140	140×105	Ø14	208	208	50
ACHM-150SF/SFB/RF	8.0	5.8	2000	6000								
ACHU(A)-200SF/SFB/RF	9.5	7.2	1700	5000	Ø200	60	170×140	140×105	Ø14	253	245	60
ACHM-200SF/SFB/RF	9.2	6.9	2400	7000								

※ 상세치수는 CAD DWG 참고 바랍니다.
Please refer to the CAD DWG for detailed size information

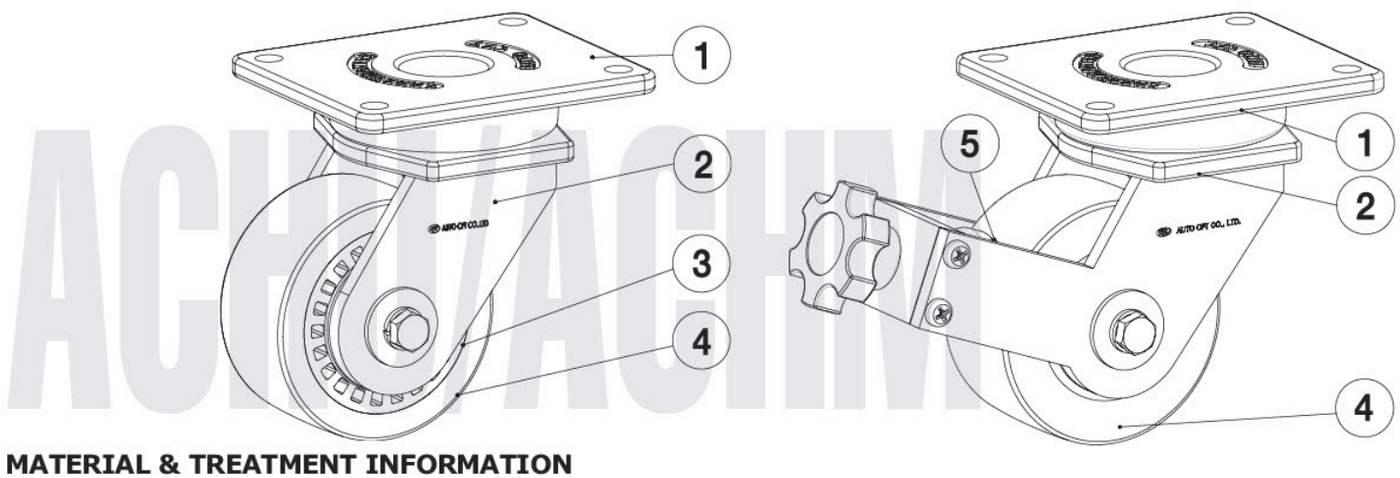

MATERIAL & TREATMENT INFORMATION

MODEL	① TOP PLATE 재질 Material	① TOP PLATE 표면처리 Treatments	② FRAME 재질 Material	② FRAME 표면처리 Treatments	③ WHEEL CORE 재질 Material	③ WHEEL CORE 표면처리 Treatments	④ WHEEL 재질 Material	⑤ BRAKE 재질 Material	⑤ BRAKE 표면처리 Treatments
ACHU(A)-100SF/SFB/RF	S45C	아연도금 / Zn Galvanized	S45C & SPHC	아연도금 / Zn Galvanized	Aluminum		Polyurethane (Antistatic polyurethane)	Polyurethane	-
ACHM-100SF/SFB/RF							Mc nylon		
ACHU(A)-125SF/SFB/RF							Polyurethane (Antistatic polyurethane)		
ACHM-125SF/SFB/RF							Mc nylon		
ACHU(A)-150SF/SFB/RF							Polyurethane (Antistatic polyurethane)		
ACHM-150SF/SFB/RF							Mc nylon		
ACHU(A)-200SF/SFB/RF							Polyurethane (Antistatic polyurethane)		
ACHM-200SF/SFB/RF							Mc nylon		

REMARK ■ 폴리우레탄 코팅 경도 : Shore "A" 95±2° (Polyurethane tread hardness)

ACHUT/ACHMT Series

고하중용
Heavy Duty Purpose

FEATURES

- ■ 부착높이가 낮으면서 고하중 적용가능
- ■ TWIN WHEEL 적용으로 선회성능 및 회전성능이 우수
- ■ Being available for equipment with low-height & heavy load
- ■ Twin wheel being excellent performance in circling

APPLICATION

- ■ 높이의 제한이 있는 장비
- ■ 각종 기계 장비
- ■ Being suitable for equipment with height limit
- ■ Various machinery and equipment

AVEHT 장착가능

NEW

- ■ 개당 허용 하중 (Load / Unit) : 800~2300Kg/EA
- ■ 추천 허용 하중 (Recommend) : 2400~6900Kg/4EA
- ■ 사용 온도 (Temperature) : −10~60℃
- ■ RoHS 대응 가능 (Acceptable for RoHS)
- ■ 구리스 니쁠 요청시 장착가능

ORDERING CODE

AC	H	U	T	-	100	SF
AUTOCFT CARRYMASTER	HEAVY DUTY	U : URETHANE M : MC NYLON	TWIN WHEEL		SERIAL NUMBER	SF : SWIVEL FLANGE RF : RIGID FLANGE

ACHUT-SF

ACHUT-RF

ACHMT-SF

ACHMT-RF

CARRYMASTER®

DIMENSION

Unit : mm

MODEL	자중 (NET WEIGHT) Kg		Kg		Ø	W	F	F1	Hole	H	L	O
	SF	RF	1EA	4EA								
ACHUT(A)-75SF/RF	6.0	3.8	800	2400	Ø75	40×2	140×140	110×110	Ø14	125	153	45
ACHMT-75SF/RF	5.9	3.7	1700	5100								
ACHUT(A)-100SF/RF	6.6	4.4	1000	3000	Ø100	40×2	140×140	110×110	Ø14	150	170	50
ACHMT-100SF/RF	6.3	4.1	1900	5700								
ACHUT(A)-125SF/RF	6.9	4.7	1200	3600	Ø125	40×2	140×140	110×110	Ø14	175	188	55
ACHMT-125SF/RF	6.8	4.6	2100	6300								
ACHUT(A)-150SF/RF	7.3	5.0	1400	4200	Ø150	40×2	140×140	110×110	Ø14	200	205	60
ACHMT-150SF/RF	7.0	4.7	2300	6900								

※ 상세치수는 CAD DWG 참고 바랍니다.
※ 부착높이가 낮으면서 고하중에서 견디도록 설계되었습니다.
※ TWIN WHEEL 적용으로 선회성능 및 회전성능이 우수합니다.

※ Please refer to the CAD DWG for detailed size information
※ ACHUT Series are made to withstand heavy duties on low attachment height.
※ Using twin wheels, turningforce is excellent.

ACHUT/ACHMT

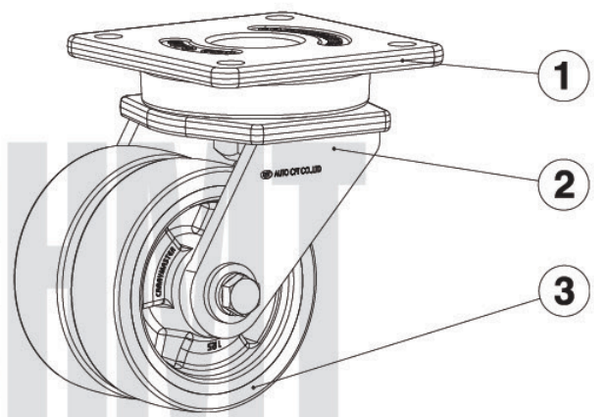

MATERIAL & TREATMENT INFORMATION

MODEL	① TOP PLATE 재질 Material	① TOP PLATE 표면처리 Treatments	② FRAME 재질 Material	② FRAME 표면처리 Treatments	③ WHEEL 표면처리 Treatments
ACHUT(A)-75SF/RF	S45C	아연도금 / Zn Galvanized	S45C & SPHC	아연도금 / Zn Galvanized	AL + Polyurethane (Antistatic polyurethane)
ACHMT-75SF/RF					Mc nylon
ACHUT(A)-100SF/RF					AL + Polyurethane (Antistatic polyurethane)
ACHMT-100SF/RF					Mc nylon
ACHUT(A)-125SF/RF					AL + Polyurethane (Antistatic polyurethane)
ACHMT-125SF/RF					Mc nylon
ACHUT(A)-150SF/RF					AL + Polyurethane (Antistatic polyurethane)
ACHMT-150SF/RF					Mc nylon

REMARK ■ 폴리우레탄 코팅 경도 : Shore "A" 95±2° (Polyurethane tread hardness)

ACHHUT Series

초고하중용
Ultra Heavy Duty Purpose

FEATURES

- 초고하중용 목적으로 설계된 제품으로, 높은 하중에도 구름성 및 선회력이 우수
- Being purposed for equipment with Ultra-heavy load, providing excellent rolling.

APPLICATION

12,000kg~18,000kg 장비 및 대차
Equipment and carriage in weight of 12,000kg ~ 18,000kg

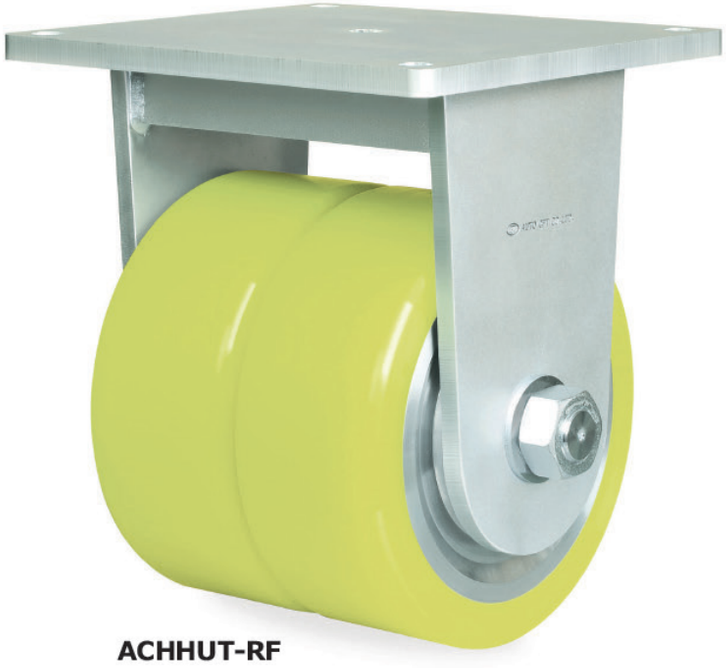

ACHHUT-RF

ACHHUT-SF

- 개당 허용 하중 (Load / Unit) : 4000~6000Kg/EA
- 추천 허용 하중 (Recommend) : 12000~18000Kg/4EA
- 사용 온도 (Temperature) : −10~60℃
- RoHS 대응 가능 (Acceptable for RoHS)
- 구리스 니쁠 요청시 장착가능

ORDERING CODE

AC	HH	U	T	-	200	SF
AUTOCFT CARRYMASTER	HEAVY HEAVY DUTY	URETHANE	TWIN WHEEL		SERIAL NUMBER	SF : SWIVEL FLANGE RF : RIGID FLANGE

CARRYMASTER®

DIMENSION

Unit : mm

MODEL	자중 (NET WEIGHT) Kg		Kg		ø	W	F	F1	Hole	H	L	O
	SF	RF	1EA	4EA	ø	W	F	F1	Hole	H	L	O
ACHHUT(A)-200SF/RF	32	24	4000	12000	ø200	100×2	305×285	265×245	ø18	290	303	60
ACHHUT(A)-250SF/RF	62	43	5000	15000	ø250	100×2	305×285	265×245	ø18	340	348	80
ACHHUT(A)-300SF/RF	88	71	6000	18000	ø300	100×2	305×285	265×245	ø18	390	393	100

※ 상세치수는 CAD DWG 참고 바랍니다.
※ Please refer to the CAD DWG for detailed size information.

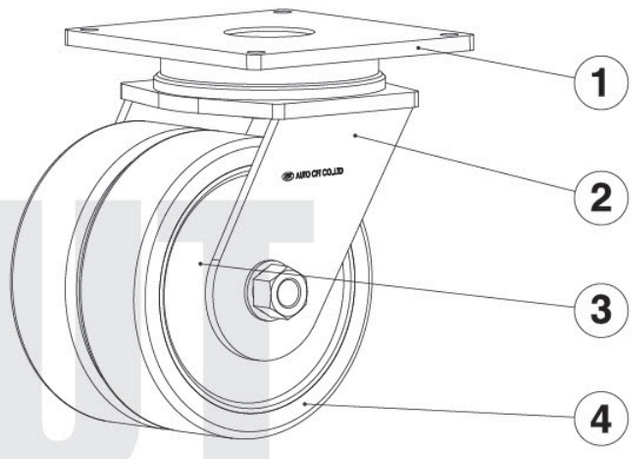

ACHHUT

MATERIAL & TREATMENT INFORMATION

MODEL	① TOP PLATE		② FRAME		③ WHEEL CORE		④ WHEEL	
	재질 Material	표면처리 Treatments	재질 Material	표면처리 Treatments	재질 Material	표면처리 Treatments	재질 Material	표면처리 Treatments
ACHHUT(A)-200SF/RF ACHHUT(A)-250SF/RF ACHHUT(A)-300SF/RF	SPHC	아연도금 / Zn Galvanized	SPHC	아연도금 / Zn Galvanized	알루미늄 Aluminum	-	Polyurethane (Antistatic Polyurethane)	-

REMARK ■ 폴리우레탄 코팅 경도 : Shore "A" 95±2° (Polyurethane tread hardness)

ACHHM Series

초고하중용
Ultra Heavy Duty Purpose

FEATURES

- 초고하중용 목적으로 설계된 제품으로써, 높은 하중에도 구름성이 우수
- Being purposed for equipment with Ultra-heavy load, providing excellent rolling.

APPLICATION

21,000kg~27,000kg 장비 및 대차
Equipment and carriage in weight of 21,000kg ~ 27,000kg

ACHHM-SF

ACHHM-RF

- 개당 허용 하중 (Load / Unit) : 7000~9000Kg/EA
- 추천 허용 하중 (Recommend) : 21000~27000Kg/4EA
- 사용 온도 (Temperature) : −10~60℃
- RoHS 대응 가능 (Acceptable for RoHS)
- 구리스 니쁠 요청시 장착가능

ORDERING CODE

AC	HH	M	-	200	SF
AUTOCFT CARRYMASTER	HEAVY HEAVY DUTY	MC NYLON		SERIAL NUMBER	SF : SWIVEL FLANGE RF : RIGID FLANGE

DIMENSION

Unit : mm

MODEL	자중 (NET WEIGHT) Kg		Kg		Ø	W	F	F1	Hole	H	L	O
	SF	RF	1EA	4EA	Ø	W	F	F1	Hole	H	L	O
ACHHM-200SF/RF	24.9	19.2	7000	21000	Ø200	100	255×215	210×160	Ø18	280	303	75
ACHHM-250SF/RF	27.2	21.7	8000	24000	Ø250	100	255×215	210×160	Ø18	330	333	80
ACHHM-300SF/RF	30.4	24.7	9000	27000	Ø300	100	255×215	210×160	Ø18	380	368	90

※ 상세치수는 CAD DWG 참고 바랍니다.
※ Please refer to the CAD DWG for detailed size information.

ACHHM

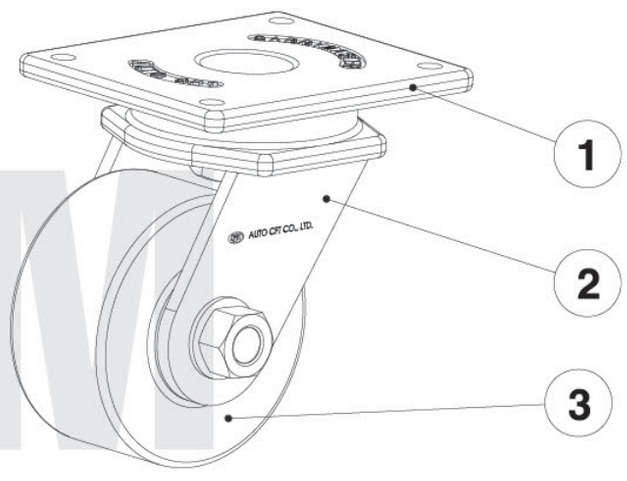

MATERIAL & TREATMENT INFORMATION

MODEL	① TOP PLATE		② FRAME		③ WHEEL	
	재질 Material	표면처리 Treatments	재질 Material	표면처리 Treatments	재질 Material	표면처리 Treatments
ACHHM-200SF/RF ACHHM-250SF/RF ACHHM-300SF/RF	S45C / SPHC	아연도금 / Zn Galvanized	SPHC	아연도금 / Zn Galvanized	Mc nylon	-

EDL (Easy Draw Load)

ACSU Series

경하중용 정밀형 우레탄
Light Duty Purpose Polyurethane Precision

FEATURES
- 구름성 우수, 무소음
- Excellent rolling and noiseless

APPLICATION
경량용 운반대, 경량용 카트, 의료기기
Light load of trolley & carts, Medical devices

DUAL BRAKE

DUAL BRAKE
Top Plate와 Wheel이
원터치로 동시에
고정됩니다

Materials (Treatments)
- Top Plate & Bolt : SPC & S45C (Zinc)
- Frame : SPC (Zinc)
- Stopper : TPA (Light Gray)
- Wheel Core : PBT PC (Gray)
- Wheel : Polyurethane (Transparent)

ORDERING CODE

AC	S	U	-	76	SF
AUTOCFT CARRYMASTER	SMALL	URETHANE		SERIAL NUMBER	SFB : SWIVEL FLANGE BRAKE SF : SWIVEL FLANGE RF : RIGID FLANGE SSB : SWIVEL STEM BRAKE SS : SWIVEL STEM SGRB: SWIVEL GRIP RING STEM BRAKE SGR : SWIVEL GRIP RING STEM

ACSU-SFB

ACSU-SF

ACSU-RF

ACSU-SSB

ACSU-SS

ACSU-SGRB

ACSU-SGR

DIMENSION

UNIT : mm

MODEL	자중 (NET WEIGHT) Kg			Ø	W	F	F1	Hole	H	L	O	M	Y	Ø	L
	Kg	1EA	4EA	Ø	W	F	F1	Hole	H	L	O	M	Y	Ø	L
ACSU-40SF	0.10	15	45	Ø40	17	45×38	34×27	Ø5.2	54	61	18	–	–	–	–
ACSU-40RF	0.07									45					
ACSU-40SS	0.09					–	–	–	56	55		M8	15		
ACSU-50SF	0.11	20	60	Ø50	17	45×38	34×27	Ø5.2	65	66	18	–	–	–	–
ACSU-50RF	0.08									45					
ACSU-50SS	0.10					–	–	–	67	60		M8	15		
ACSU-64SFB	0.43	30	90	Ø64	24	70×58	55×40	Ø8×13L (slot hole)	91	125	30	–	–	–	–
ACSU-64SF	0.37									97	30				
ACSU-64RF	0.22									70	–				
ACSU-64SSB	0.39					–	–	–	93	114	30	M12	25		
ACSU-64SS	0.33									86	30				
ACSU-64SGRB	0.39								89	114	30	–	–	Ø11	34
ACSU-64SGR	0.33									86	30			Ø11	34
ACSU-76SFB	0.46	35	105	Ø76	24	70×58	55×40	Ø8×13L (slot hole)	105	125	30	–	–	–	–
ACSU-76SF	0.41									103	30				
ACSU-76RF	0.25									76	–				
ACSU-76SSB	0.43					–	–	–	109	114	30	M12	25		
ACSU-76SS	0.37									92	30				
ACSU-76SGRB	0.43								104	114	30	–	–	Ø11	34
ACSU-76SGR	0.37									92	30			Ø11	34
ACSU-102SFB	0.57	40	120	Ø102	24	70×58	55×40	Ø8×13L (slot hole)	125	125	25	–	–	–	–
ACSU-102SF	0.51									111	25				
ACSU-102RF	0.36									102	–				
ACSU-102SSB	0.53					–	–	–	129	114	25	M12	25		
ACSU-102SS	0.48									102	25				
ACSU-102SGRB	0.53								124	114	25	–	–	Ø11	34
ACSU-102SGR	0.48									102	25			Ø11	34

※ 폴리우레탄 코팅 경도 : Shore "A" 80±2°(Polyurethane tread Hardness)

EDL (Easy Draw Load)

ACLU Series

경하중용 정밀형 우레탄
Light Duty Purpose Polyurethane Precision

FEATURES
- 구름성 우수, 무소음
- Excellent rolling and noiseless

APPLICATION
병원용 침대, 경량용 운반대, 경량용 카트
Hospital bed, Light load of trolley & carts

Materials (Treatments)
- Top Plate & Bolt : SPC & S45C (Zinc)
- Frame : SPC (Cr)
- Stopper : TPA (Light Gray)
- Wheel Core : PC (Gray)
- Wheel : Polyurethane (Transparent)

ORDERING CODE

AC	L	U	-	100	SF
AUTOCFT CARRYMASTER	LIGHT	URETHANE		SERIAL NUMBER	SFB : SWIVEL FLANGE BRAKE SF : SWIVEL FLANGE RF : RIGID FLANGE SSB : SWIVEL STEM BRAKE SS : SWIVEL STEM

ACLU-SFB

ACLU-SF

ACLU-RF

ACLU-SSB

ACLU-SS

ACLU Series는 우수한 구름성과 무소음제품으로
대차에 적용시 성능이 탁월합니다.
(허용하중 : Max.360Kg)

ACLU Series is suitable for trolleys or carts for
excellent rolling as well as noiseless
(Allowable load capacity : Max.360kg)

DIMENSION

UNIT : mm

MODEL	자중 (NET WEIGHT)	Kg		Ø	W	F	F1	Hole	H	L	O	M	Y
	Kg	1EA	4EA	Ø	W	F	F1	Hole	H	L	O	M	Y
ACLU-76SFB	0.74	90	270	Ø76	30	95x67	75x44	Ø8.5x12L (slot hole)	112	151	41	-	-
ACLU-76SF	0.65									118	33		
ACLU-76RF	0.40									95	-		
ACLU-76SSB	0.70					-	-	-	121.5	133	41	M12	25
ACLU-76SS	0.61									100	33		
ACLU-100SFB	0.74	100	300	Ø100	30	95x67	75x44	Ø8.5x12L (slot hole)	136	150	41	-	-
ACLU-100SF	0.75									133	35		
ACLU-100RF	0.49									100	-		
ACLU-100SSB	0.79					-	-	-	144	133	41	M12	25
ACLU-100SS	0.70									115	35		
ACLU-127SFB	0.98	110	330	Ø127	30	95x67	75x44	Ø8.5x12L (slot hole)	160	150	35	-	-
ACLU-127SF	0.88									146	35		
ACLU-127RF	0.86									127	-		
ACLU-127SSB	0.94					-	-	-	169	133	35	M16	25
ACLU-127SS	0.87									128	35		
ACLU-150SFB	1.14	120	360	Ø150	30	95x67	75x44	Ø8.5x12L (slot hole)	187	158	35	-	-
ACLU-150SF	1.05									158	35		
ACLU-150RF	0.78									150	-		
ACLU-150SSB	1.13					-	-	-	196	150	35	M16	25
ACLU-150SS	1.01									150	35		

※ 폴리우레탄 코팅 경도 : Shore "A" 80±2°(Polyurethane tread Hardness)

EDL (Easy Draw Load)

ACLMU Series

경·중하중용
Light Medium Duty Purpose

FEATURES

- 구름성 및 선회성이 우수
- Dual Brake적용

- Excellent Performance in rotation & rolling
- Dual Brake Apply

APPLICATION

운반용 카트, 의료기기, 반도체 제조장비, 식품 생산설비
Carts, Medical devices, Semiconductor equipment, Food producion equipment

DUAL BRAKE

DUAL BRAKE
Top Plate와 Wheel이
원터치로 동시에
고정됩니다

Materials (Treatments)

- Top Plate : SPC (Zinc)
- Frame : SPC (Zinc)
- Stopper : TPA
- Wheel Core : PC (Gray)
- Wheel : Polyurethane (Transparent)

ORDERING CODE

AC	L	M	U	-	100	SF
AUTOCFT CARRYMASTER	LIGHT	MEDIUM	URETHANE		SERIAL NUMBER	SFB : SWIVEL FLANGE BRAKE SF : SWIVEL FLANGE RF : RIGID FLANGE

ACLMU-SFB

ACLMU-SF

ACLMU-RF

ACLMU 시리즈는 구름성이 우수하며
대차에 적용시 성능이 탁월합니다.
(허용하중 : Max. 660Kg)

ACLMU Series is suitable for trolleys or carts for
excellent rolling (Allowable load capacity : Max. 660Kg)

ACLMU

DIMENSION

UNIT : mm

MODEL	자중 (NET WEIGHT)	Kg		Ø	W	F	F1	Hole	H	L	O
	Kg	1EA	4EA	Ø	W	F	F1	Hole	H	L	O
ACLMU-100SFB	1.38	160	480	Ø100	40	105×85	F1 : 80×60 F2 : 74×45	Ø9	138	179	48
ACLMU-100SF	1.20									154	48
ACLMU-100RF	0.87									105	–
ACLMU-125SFB	1.54	190	570	Ø125	40	105×85	F1 : 80×60 F2 : 74×45	Ø9	166	179	44
ACLMU-125SF	1.38									161	44
ACLMU-125RF	1.05									125	–
ACLMU-150SFB	1.71	220	660	Ø150	40	105×85	F1 : 80×60 F2 : 74×45	Ø9	191	179	39
ACLMU-150SF	1.54									169	39
ACLMU-150RF	1.22									150	–

※ 폴리우레탄 코팅 경도 : Shore "A" 80±2°(Polyurethane tread Hardness)

EDL (Easy Draw Load)

ACLHU Series

중하중용
Medium Duty Purpose

FEATURES

- 구름성 및 선회성이 우수
- Dual Brake 적용
- Excellent Performance in rotation & rolling
- Dual Brake Apply

APPLICATION

운반용 카트, 의료기기, 반도체 제조장비, 식품 생산설비
Carts, Medical devices, Semiconductor equipment, Food producion equipment

DUAL BRAKE

DUAL BRAKE
Top Plate와 Wheel이
원터치로 동시에
고정됩니다

Materials (Treatments)

- Top Plate : SPC (Zinc)
- Frame : SPC (Zinc)
- Stopper : TPA
- Wheel Core : PC (Gray)
- Wheel : Polyurethane

ORDERING CODE

AC	L	H	U	-	100	SF
AUTOCFT CARRYMASTER	LIGHT	HEAVY	URETHANE		SERIAL NUMBER	SFB : SWIVEL FLANGE BRAKE SF : SWIVEL FLANGE RF : RIGID FLANGE

ACLHU-SFB

ACLHU-SF

ACLHU-RF

ACLHU 시리즈는 구름성이 우수하며
대차에 적용시 성능이 탁월합니다.
(허용하중 : Max. 900Kg)

ACLHU Series is suitable for trolleys or carts for
excellent rolling (Allowable load capacity : Max. 900Kg)

ACLHU

DIMENSION

UNIT : mm

MODEL	자중 (NET WEIGHT)	Kg									
	Kg	1EA	4EA	Ø	W	F	F1	Hole	H	L	O
ACLHU-100SFB	1.38	240	720	Ø100	40	105×85	F1 : 80×60 F2 : 74×45	Ø9	138	179	48
ACLHU-100SF	1.21									154	48
ACLHU-100RF	0.89									105	–
ACLHU-125SFB	1.56	270	810	Ø125	40	105×85	F1 : 80×60 F2 : 74×45	Ø9	166	179	44
ACLHU-125SF	1.39									161	44
ACLHU-125RF	1.07									125	–
ACLHU-150SFB	1.73	300	900	Ø150	40	105×85	F1 : 80×60 F2 : 74×45	Ø9	191	179	39
ACLHU-150SF	1.56									169	39
ACLHU-150RF	1.25									150	–

※ 폴리우레탄 코팅 경도 : Shore "A" 90±2°(Polyurethane tread Hardness)

ACMC Series

경하중 의료용 플라스틱 캐스터
Light Duty Medical Plastic Caster

FEATURES

- 구름성 및 선회성이 우수, 무소음
- 가볍고 내부식성이 강한 구조

- Excellent Perfomance in rotation & rolling and noiseless
- Light and corrosion-resistant structure

APPLICATION

병원용 침대, 의료기기, 경량용 운반대, 경량용 카트
Hospital bed, Medical devices, Light load of tolley & carts

DUAL BRAKE

DUAL BRAKE
Top Plate와 Wheel이
원터치로 동시에
고정됩니다

NEW

Materials (Treatments)

- Top Plate & Bolt : SPC & S20C
- Frame : PA6
- Stopper : PA6
- Wheel Core : PP
- Wheel : TPR

- 플라스틱 캐스터는 허용하중 이상 사용하거나 방지턱, 급경사에서 사용시 하중이 집중되어 파손될 우려가 있으므로 주의바랍니다.
- Please use carefully. Plastic caster can be broken if it exceed allowable load or used in bump & slope area that may cause critical loads.

ORDERING CODE

AC	MC	–	127	SF
AUTOCFT CARRYMASTER	MEDICAL CASTER		SERIAL NUMBER	SFB : SWIVEL FLANGE BRAKE SF : SWIVEL FLANGE SSB : SWIVEL STEM BRAKE SS : SWIVEL STEM SRSB : SWIVEL ROUND STEM BRAKE SRS : SWIVEL ROUND STEM

ACMC-SFB

ACMC-SSB

ACMC-SRSB

ACMC-SF

ACMC-SS

ACMC-SRS

CARRYMASTER®

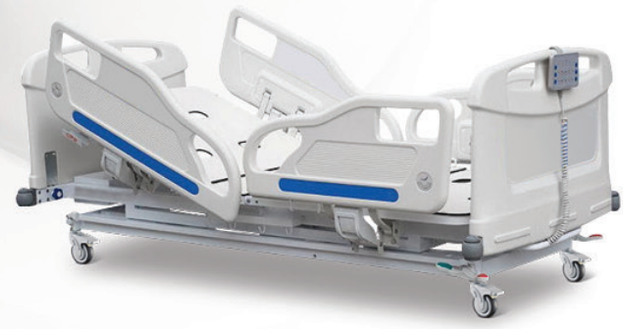

ACMC

DIMENSION

UNIT : mm

MODEL	자중 (NET WEIGHT)	Kg		Ø	W	F	F1	Hole	H	L	O	M	Y	Ø	L	TAP
	Kg	1EA	4EA	Ø	W	F	F1	Hole	H	L	O	M	Y	Ø	L	TAP
ACMC-76SFB	0.52	90	270	Ø76	31	96×63	75×45.5	Ø8.4×12	121	141	33	–	–	–	–	–
ACMC-76SF	0.47								121	119						
ACMC-76SSB	0.38					–	–	–	109	119		M12	25	–	–	–
ACMC-76SS	0.32								109	97						
ACMC-102SFB	0.73	120	360	Ø102	32	96×63	75×45.5	Ø8.4×12	149	158	37	–	–	–	–	–
ACMC-102SF	0.64								149	136						
ACMC-102SSB	0.58					–	–	–	138	138		M12	25	–	–	–
ACMC-102SS	0.49								138	116						
ACMC-102SRSB	0.76								138	138		–	–	Ø28	45	M8
ACMC-102SRS	0.68								138	116						
ACMC-127SFB	0.84	135	405	Ø127	32	96×63	75×45.5	Ø8.4×12	177	160	38	–	–	–	–	–
ACMC-127SF	0.74								177	149						
ACMC-127SSB	0.68					–	–	–	166	141		M12	25	–	–	–
ACMC-127SS	0.59								166	130						
ACMC-127SRSB	0.87								166	141		–	–	Ø28	45	M8
ACMC-127SRS	0.78								166	130						

ACMCH Series

경하중 의료용 플라스틱 캐스터
Light Duty Medical Plastic Caster

FEATURES

- 구름성 및 선회성이 우수, 무소음
- 가볍고 내부식성이 강한 구조

- Excellent Perfomance in rotation & rolling and noiseless
- Light and corrosion-resistant structure

NEW

APPLICATION

병원용 침대, 의료기기, 경량용 운반대, 경량용 카트
Hospital bed, Medical devices, Light load of tolley & carts

DUAL BRAKE

DUAL BRAKE
Top Plate와 Wheel이
원터치로 동시에
고정됩니다

Materials (Treatments)

- Frame : PA6
- Stopper : PA6
- Wheel Core : PP
- Wheel : TPR

- 플라스틱 캐스터는 허용하중 이상 사용하거나 방지턱, 급경사에서 사용시 하중이 집중되어 파손될 우려가 있으므로 주의바랍니다.
- Please use carefully. Plastic caster can be broken if it exceed allowable load or used in bump & slope area that may cause critical loads.

ORDERING CODE

AC	MC	H	–	127	SB
AUTOCFT CARRYMASTER	MEDICAL CASTER	HOLE TYPE		SERIAL NUMBER	SB : SWIVEL BRAKE S : SWIVEL

ACMCH-127SB

ACMCH-127S

ACMCH

DIMENSION

UNIT : mm

MODEL	자중 NET WEIGHT	Kg		Ø	W	H	L	O	Hole
	Kg	1EA	4EA	Ø	W	H	L	O	Hole
ACMCH-127SB	0.58	90	270	Ø127	32	165	134	41	Ø12.5
ACMCH-127S	0.54	90	270	Ø127	32	165	134	41	Ø12.5

※ 상세치수는 CAD DWG 참고 바랍니다.
※ Please refer to the CAD DWG for detailed size information.

ACMCT Series

경하중 의료용 플라스틱 캐스터
Light Duty Medical Plastic Caster

NEW

FEATURES

- 구름성 및 선회성이 우수, 무소음
- 가볍고 내부식성이 강한 구조

- Excellent Perfomance in rotation & rolling and noiseless
- Light and corrosion-resistant structure

APPLICATION

병원용 침대, 의료기기, 경량용 운반대, 경량용 카트
Hospital bed, Medical devices, Light load of tolley & carts

DUAL BRAKE

DUAL BRAKE
Top Plate와 Wheel이
원터치로 동시에
고정됩니다

Materials (Treatments)

- Top Plate & Bolt : SPC & S20C
- Frame : 76, 102 Series ABS
  127 Series Nylon
- Stopper : Nylon
- Wheel Core : 76, 102 Series ABS
  127 Series Nylon
- Wheel : PU

- 플라스틱 캐스터는 허용하중 이상 사용하거나 방지턱, 급경사에서 사용시 하중이 집중되어 파손될 우려가 있으므로 주의바랍니다.
- Please use carefully. Plastic caster can be broken if it exceed allowable load or used in bump & slope area that may cause critical loads.

ORDERING CODE

AC	MC	T	–	127	SFB
AUTOCFT CARRYMASTER	MEDICAL CASTER	TWIN WHEEL		SERIAL NUMBER	SFB : SWIVEL FLANGE BRAKE SF : SWIVEL FLANGE SSB : SWIVEL STEM BRAKE SS : SWIVEL STEM

ACMCT-SFB

ACMCT-SF

ACMCT-SSB

ACMCT-SS

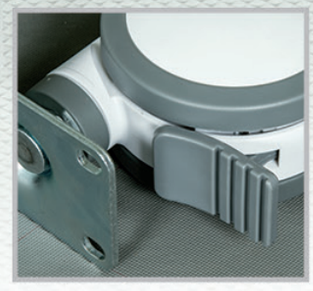

ACMCT

DIMENSION

UNIT : mm

MODEL	자중 (NET WEIGHT)	Kg		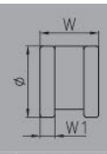			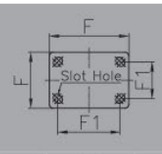			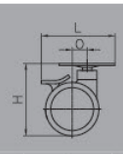			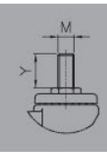	
	Kg	1EA	4EA	Ø	W	W1	F	F1	Hole	H	L	O	M	Y
ACMCT-76SFB	0.34	60	180	Ø76	58	13.5	70×58	54×41	Ø9	102	103	23	–	–
ACMCT-76SF	0.30									102	97			
ACMCT-76SSB	0.26						–	–	–	96	86		M12	20
ACMCT-76SS	0.23									96	78			
ACMCT-102SFB	0.66	80	240	Ø102	70	14.5	96×63	75×45.5	Ø8.4×12	139	139	28	–	–
ACMCT-102SF	0.60									139	128			
ACMCT-102SSB	0.52						–	–	–	128	113		M12	20
ACMCT-102SS	0.46									128	102			
ACMCT-127SFB	1.07	100	300	Ø127	80	19	96×63	75×45.5	Ø8.4×12	160	165	38	–	–
ACMCT-127SF	0.98									160	150			
ACMCT-127SSB	0.92						–	–	–	149	142		M12	25
ACMCT-127SS	0.84									149	127			

※ 상세치수는 CAD DWG 참고 바랍니다.
※ Please refer to the CAD DWG for detailed size information.

ACHR Series

고하중용
Heavy Duty Purpose

FEATURES

- ■ 공기를 주입하지 않는 완충용 고무로 제작된 솔리드 타이어
- ■ 운송시설 및 제품을 보호하는 충격 및 진동흡수
- ■ 구름성 우수, 오랜 수명

- ■ Solid Tire manufactured by buffer rubber that does not require air injection
- ■ Ensure shock & vibration absorption, which protects the transport equipment and goods
- ■ Low rolling resistance and long shelf life

APPLICATION

옥외용 운반대차 (콘크리트, 아스팔트 등)
Outdoor transport equipment (concrete floor, blacktop pavment etc)

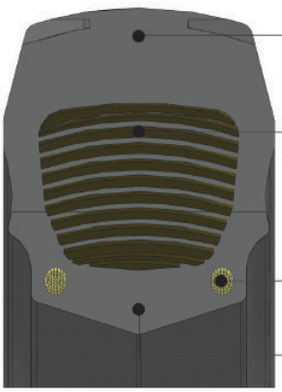

트레드 (TREAD)
노면에 접촉하는 내마모성이 강한 재질입니다.
Buffer rubber contained wear resistance.

쿠션 (CHUSION)
충격 및 진동을 흡수, 복원력이 우수합니다.
Excellent performance in shock absorption, vibration absorption, stability in driving.

비드와이어 (BEAD WIRE)
휠(림) 타이어가 강하게 결합되도록 잡아줍니다.
Prevent slipping between cushion tire and rim in load and torsion.

비드 (BEAD)
하중과 비틀림에도 휠(림)과 타이어간 미끄럼을 방지합니다.
Combine stongly both cushion tire and rim.

■ RoHS 대응 가능
(Acceptable for RoHS)

ORDERING CODE

AC	H	R	-	300	SF	B
AUTOCFT CARRYMASTER	HEAVY	RUBBER		SERIAL NUMBER	SF : SWIVEL FLANGE RF : RIGID FLANGE	B : BRAKE Blank : NO BRAKE

ACHR-RF

ACHR-SF

ACHR-SFB

DIMENSION

Unit : mm

MODEL	자중 (NET WEIGHT)	Kg													
		6Km/h		10Km/h		25Km/h									
	Kg	1EA	4EA	1EA	4EA	1EA	4EA	Ø	W	F	F1	Hole	H	L	O
ACHR-300SF/SFB	17.5	500	1500	450	1350	350	1050	Ø306	102	170×140	140×105	Ø14	360	323	85
ACHR-300RF	15.0	500	1500	450	1350	350	1050	Ø306	102	170×160	140×115	Ø14×24L (slot hole)	360	306	-
ACHR-400SF/SFB	27.0	900	2700	800	2400	670	2010	Ø410	104	170×140	140×105	Ø14	460	410	100
ACHR-400RF	24.3	900	2700	800	2400	670	2010	Ø410	104	170×160	140×115	Ø14×24L (slot hole)	460	410	-

※ 상세치수는 CAD DWG 참고 바랍니다.
※ Please refer to the CAD DWG for detailed size information.

SOLID TIRE 규격

- 400 : 4.00 – 8/3.00 C2
- 300 : 3.50 – 5/3.00 C2

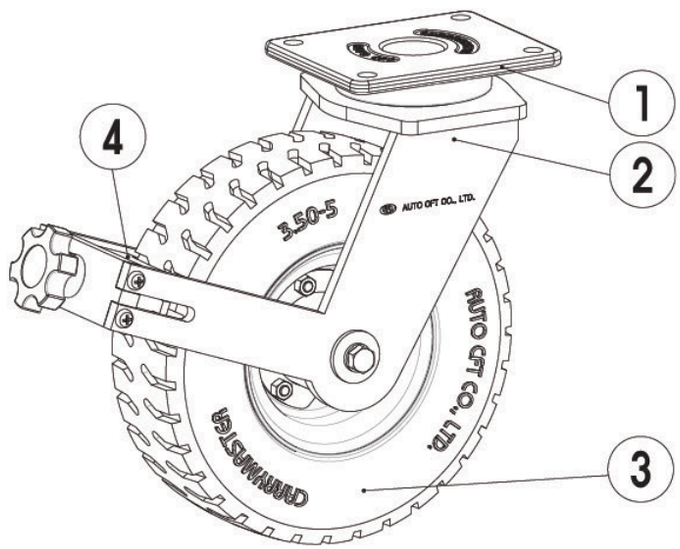

MATERIAL & TREATMENT INFORMATION

MODEL	① TOP PLATE		② FRAME		③ WHEEL		④ BRAKE	
	재질 Material	표면처리 Treatments	재질 Material	표면처리 Treatments	재질 Material	표면처리 Treatments	재질 Material	표면처리 Treatments
ACHR-300SF/SFB	S45C	아연도금 / Zn Galvanized	S45C & SPHC	아연도금 / Zn Galvanized	SPC / Rubber	Powder Coated / Rubber	SS400	아연도금 / Zn Galvanized
ACHR-300RF	SPHC							
ACHR-400SF/SFB	S45C							
ACHR-400RF	SPHC							

WHEELS

고 · 중하중용 / 경량형 우레탄

Heavy & Medium Duty Purpose / Light Weight Urethane

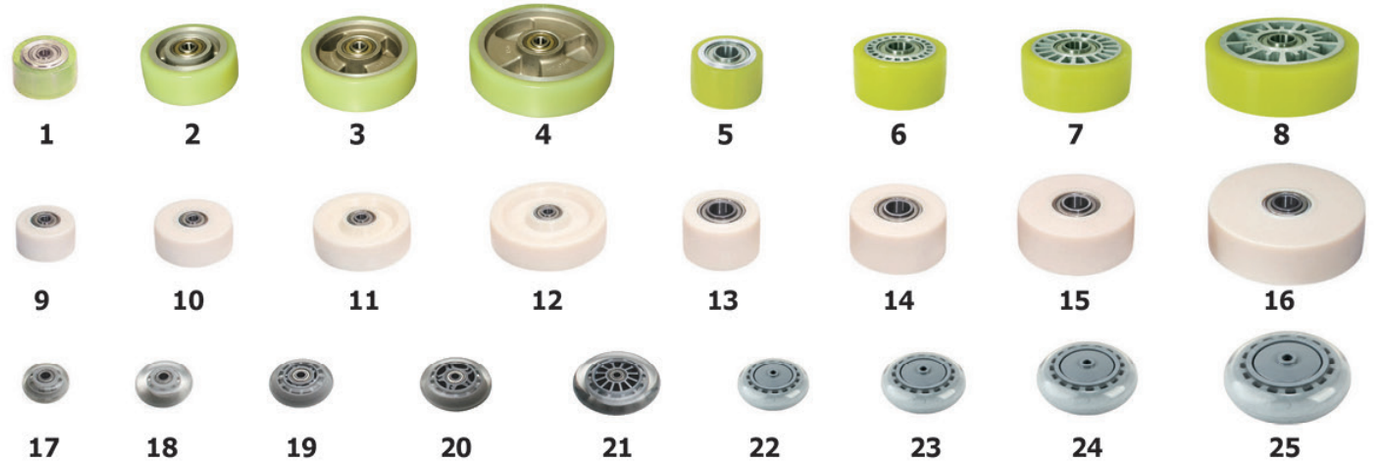

DIMENSION

UNIT : mm

MODEL	번호 NO.	바퀴외경 Wheel Diameter D	바퀴폭 Width of Wheel W	허브길이 Hub Length L	축경 Pin Diameter A	베어링외경 Hole for Brg B	허브경 Hub Diameter H	베어링 규격 Bearing Size	바퀴재질 Wheel Material	허브재질 Hub Material	적용모델 Application Model
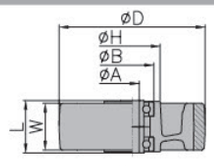	1	Ø75	40	43 (45)	Ø12	Ø37	Ø47	6301zz (6301zz-22.5L)	Polyurethane (Antistatic by order)	Aluminum	ACMU(A)-75
	2	Ø100									ACMU(A)-100
	3	Ø125									ACMU(A)-125
	4	Ø150									ACMU(A)-150
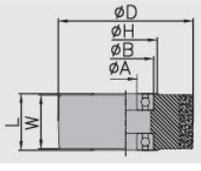	5	Ø100	60	63 (65)	Ø30	Ø62	Ø70	6206zz (6206zz-32.5L)	Polyurethane (Antistatic by order)	Aluminum	ACHU(A)-100
	6	Ø125									ACHU(A)-125
	7	Ø150									ACHU(A)-150
	8	Ø200									ACHU(A)-200
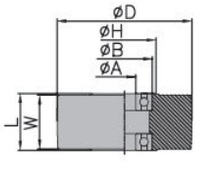	9	Ø75	40	43 (45)	Ø12	Ø37	Ø47	6301zz (6301zz-22.5L)	MC nylon		ACMM-75
	10	Ø100									ACMM-100
	11	Ø125									ACMM-125
	12	Ø150									ACMM-150
	13	Ø100	60	63 (65)	Ø30	Ø62	Ø70	6206zz (6206zz-32.5L)			ACHM-100
	14	Ø125									ACHM-125
	15	Ø150									ACHM-150
	16	Ø200									ACHM-200
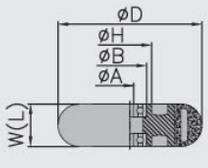	17	Ø40	17	17	Ø8	Ø16	Ø24	688zz	Polyurethane (Antistatic by order)	PC	ACSU-40
	18	Ø50									ACSU-50
	19	Ø64	24	24		Ø22	Ø31	608zz			ACSU-64
	20	Ø76									ACSU-76
	21	Ø102									ACSU-102
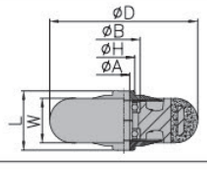	22	Ø76	30	40	Ø8	Ø22	Ø31	608zz (커버포함)	Polyurethane (Antistatic by order)	PC	ACLU-76
	23	Ø100									ACLU-100
	24	Ø127									ACLU-127
	25	Ø150									ACLU-150

GOODS BY ORDER 주문생산품

당사에서는 고객과의 상담을 통하여 하중, 주행속도, 사용환경 등을 고려한 특수한 형태의 CASTER 주문제작이 가능합니다.
We, AUTOCFT CO., LTD. can produce various type of product consider customer's specification & environment by order.

- ■ 회전반경 및 높이에 제한이 있는 경우 Spec 변경 가능
- ■ 사용환경이 열악한 경우 표면처리(도장,도금) 변경 가능
- ■ 사용조건(하중,주행속도)이 열악한 경우 특수휠 적용 가능
- ■ 높낮이 조절이 가능한 CASTER 제작가능

- ■ Changeable specification by order, if rotation and height limited.
- ■ The surface treatment like plating & painting can be changeable.
- ■ If customer want to change wheel because of load & velocity, only wheel can be changeable by order.
- ■ The level adjustment caster can be produce by order with customer's specification.

LEVELLING FOOT®

LEVELLING FOOT®의 선정 및 취급 방법

How to choose and use for LEVELLING FOOT®

※ 사용자께서는 안전을 위해 사용전에 꼭 읽으신 후 바르게 사용해 주십시오.
Please read this guide before using the products for safety.

LEVELLING FOOT® 의 선정 I CHOICE OF LEVELLING FOOT®

■ 허용하중 I RECOMMENDED LOAD

본 카달로그의 허용하중은 평탄한 또는 경사면 바닥에 기계장비가 서 있는 경우의 하중 한도를 지시하고 있습니다. LEVELLING FOOT®는 일반적으로 4개를 기본적으로 장착하지만 한쪽 부분에 하중이 집중될 수 있으므로 하중에 따른 모델선정이 매우 중요합니다. 따라서, 적재되는 중량을 계산해서 적정한 모델과 수량을 선정 하십시오.

The load ratings detailed on this catalogue is for recommended load in LEVELLING FOOT® for based on flat & slope floor. Generally accepted four LEVELLING FOOT® for using, but the load stress can be applied 2 LEVELLING FOOT®. It is important to select the LEVELLING FOOT® properly. Therefore, please select carefuly by recommended load and conditions.

주의사항 I NOTES

- 4개당 추천하중(장비자중+적재하중)을 초과하여 장착하였을 경우 LEVELLING FOOT®가 파손 될 수 있으므로 절대로 4개당 추천하중을 초과해서는 아니되며, 이를 가벼이 여기고 초과 사용시 인명 또는 크나큰 물적 손해가 발생할 수 도 있습니다.
- 4개당 추천하중(장비자중+적재하중)을 초과할 시에는 한 단계 상위 모델을 선정해야 하고 4개 이상을 장착한다 하더라도 더 많은 하중을 견디는 것이 절대 아니므로 주의 하십시오. (단, 특별한 형태의 장비에서는 4개당 추천하중을 초과하지 않는 범위 내에서 추가로 장착하여도 무방함.)
- MA, MAR, MAVP시리즈는 충격을 가하거나 권장각도 이상 사용시 Bolt와 Cup이 이탈될 수 있으므로 취급시 주의를 요합니다.

- Do not install the equipment over recommed load capacity for four feets it can be broken, unsuitable LEVELLING FOOT®with over load may result the fault of products and serious injury of user.
- In the case of overweight of the recommended per 4 feet (equipment weight + loading weight), the higher range model should be chosen, If you sets more feet than 4 feet are not assumed to maintain the equipment weight. (But, more foots may be adopted within the recommended load capacity per 4 feet)
- MA, MAR, MAVP Series : Bolt and Cup may be separated due to strong impact or exceed the recommended angles.

■ LEVELLING FOOT의 선정포인트 I SELECTION POINT OF LEVELLING FOOT

하중 I LOAD

장비자중과 적재하중에 대응하여 선정하시기 바랍니다.
Please select the casters in accordance the equipment weight and loading weight.

볼트크기 I SIZE OF BOLTS

볼트의 크기가 클수록 높은 하중에 용이합니다. (단, 상대물도 비례해야 함)
If you use bigger size of bolt, it can be loaded more & more capacity.

LEVELLING FOOT® 종류 I TYPES OF LEVELLING FOOT®

장비와 지면에 따라 방진용, 앙카형, 일반형, 경사면형 등으로 분류됩니다.
According to machine and floor, it is dividing into anti-vibration, anchor, standard and slope type.

■ 사용환경 I ENVIRONMENT

- 니켈도금 된 LEVELLING FOOT®는 습도에 노출되면 부식 위험이 있으니 적용 환경이 습한 곳은 별도로 상담 받으시기 바랍니다.
- 제품의 부식, 화학 변화를 일으킬 수 있는 환경에서의 사용은 피해 주십시오.

- The LEVELLING FOOT® which made by nickel plating can be damaged by humidity, so customer who worked in factory very wet, Please ask us before use LEVELLING FOOT® .
- Please do not uses our LEVELLING FOOT® where can be damaged by corrosive & chemical environment.

■ 제품의 보증과 A/S I WARRANTY

- 당사 (오토씨에프티) 제품의 보증기간은 1년이며 보증기간 중, 제조상의 잘못된 결함으로 발생된 제품은 A/S 또는 무상 교환하여 드립니다.
- AUTO CFT CO., LTD.'s products are warranty for a year. Any product that defects within warranty period will be replaced or A/S with free of charge included freight cost.

열처리 제품 특징 I FEATURES OF HEAT TREATMENT

- 내소착성 향상
- 내마모성 향상
- 내식성 향상
- 피로강도 향상
- Increase in sand burning resistance
- Increase in abrasion resistance
- Increase in corrosion resistance
- Increase in fatigue strength

※M24 기준 (KS B 0413)

	열처리무 No heat treatment	열처리 HEAT TREATMENT
압축력 Compressive force	30KN	30KN
토오크 Torque	290N.m	203N.m
토오크계수 Cofficient of torque	0.4	0.28
나사부 마찰계수 Cofficient of friction (Screw part)	0.51	0.3
자리면 마찰계수 Cofficient of friction (Internal part between cup & Bolt)	0.18	0.16

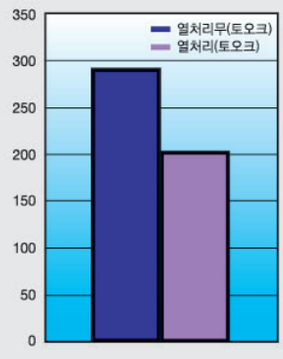

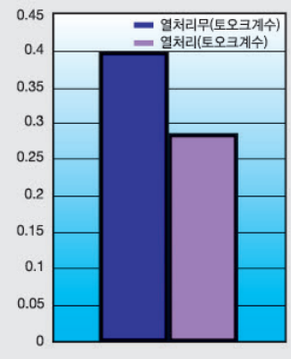

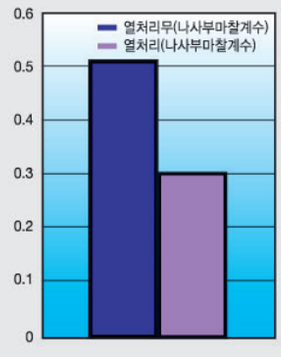

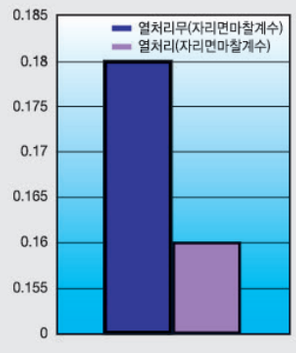

LEVELLING FOOT®

LEVELLING FOOT® 장점 및 취부방법 I LEVELLING FOOT® MERITS AND ATTACHMENT METHODS

각종 기계장비에 사용되는 LEVELLING FOOT® 는 다양한 SIZE, 다양한 재질, 다양한 구조로 생산되고 있으며 특수한 형태의 주문생산도 가능합니다.

LEVELLING FOOT ® uses different types of appliance equipments with various size, materials and structure, and able to order particular forms as well.

LEVELLING FOOT® 는 철저한 나사산 관리와 운반시 파손을 최소화하기 위하여 나사산을 보호하는 캡을 끼워 포장하므로 소비자께서 최적의 상태에서 사용하실 수 있으며 특수 설계된 조립볼트에 열처리하여 생산하므로 전동 및 에어 공구를 사용하여 누구나 쉽게 장비에 장착할수 있는 장점이 있습니다.

In order to maintain the thorough management of Screw thread and to minimize the possible breakage, a protective cap has been used when packing LEVELLING FOOT® so that you can use the product in the best possible condition. Specially designed bolts are thermal-treated in the manufacturing process so you can easily install it on equipment with the use of electric and air tools.

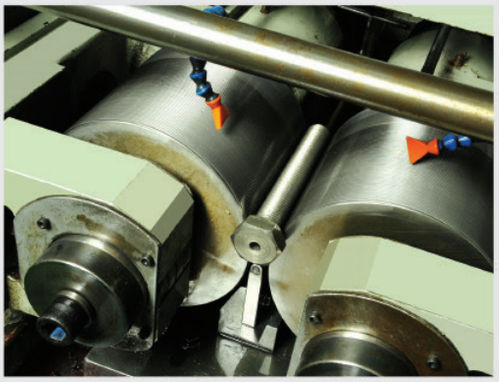

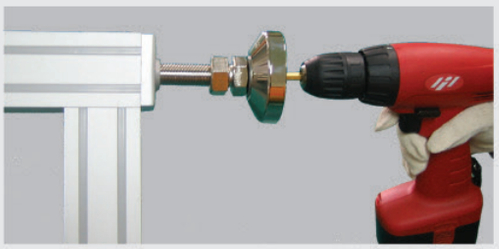

사용방법
APPLICATION PROCESS OF LEVELLING FOOT®

배치방법 I THE MANOEUVRABILITY OF APPLIANCES & MACHINES

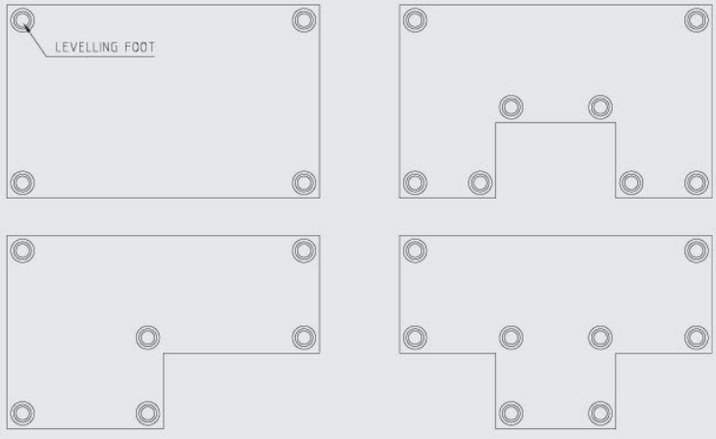

장착 및 취부 I INSTALLATION AND ATTACHMENT

장착방법 I INSTALLATION

- 하기 표와 같이 LEVELLING FOOT®의 크기에 따라 상대물의 두께를 비례하게 적용하여 주십시오.
- Please select the LEVELLING FOOT® in accordance with the thickness of the machine plate as the follwing table.

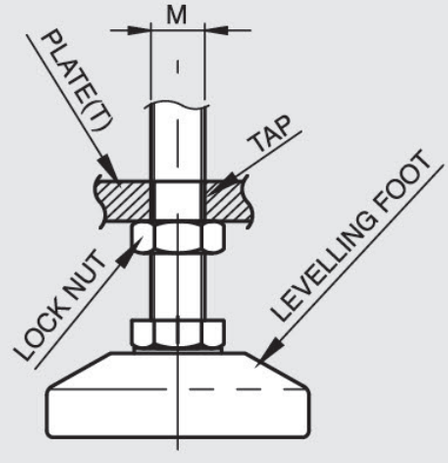

LEVELLING FOOT ATTACHMENT

LEVELLING FOOT®	SIZE (m)	M6×1.0	M8×1.25	M10×1.5	M12×1.75	M16×2.0	M20×2.5	M24×3.0	M30×3.5	M42×4.5	Tr42×6	Tr52×7	Tr60×7
MACHINE PLATE	THICK (T)	5T (OVER)	6T (OVER)	8T (OVER)	10T (OVER)	13T (OVER)	16T (OVER)	20T (OVER)	25T (OVER)	35T (OVER)	50T (OVER)	60T (OVER)	70T (OVER)

장착 후 유의사항 I NOTICE AFTER ATTACHMENT

- LEVELLING FOOT®는 적용장비의 높낮이 조정이 끝나면 하부 고정용 너트를 꼭 고정시켜야 풀림 방지 및 안전하중을 견디어 줍니다.
- LEVELLING FOOT® should fasten a bolt with a sub-fixed nut after adjust the height. Only if it is that way to prevent the loosen products and safety load.

A-P/A-PS Series

경량용
Light Duty Purpose

FEATURES

- 경량용
- Light duty

APPLICATION

콘베어, 공작기계, 자동화설비
Conveyor, Construction machine, Automatic facilities.

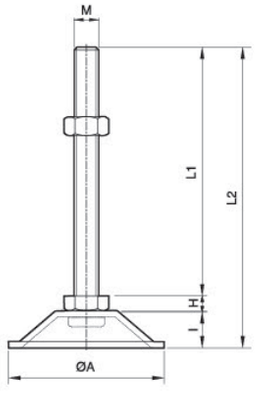

ORDERING CODE

A	-	P	S	-	6	-	40
AUTOCFT LEVELLING FOOT		PRESSED	S : STAINLESS Blank : STEEL		SCREW DIA (mm)		SCREW LENGTH (mm)

DIMENSION & MATERIAL

MODEL	DIMENSIONS (mm)						MATERIALS		허용하중 (kg/4EA)	표면처리 Treatments
	L1	L2	H	I	A	M	Bolt & Nut	Cup		
A-P-6 A-PS-6	40	51	4	7	Ø27	M6×1.0	S10C / SUS304	SPC (2t) / SUS304 (2t)	100	니켈도금 (Ni) / 포리싱 (PL)
A-P-8 A-PS-8	40 80	55 95	6	9	Ø37	M8×1.25	S10C / SUS304	SPC (2t) / SUS304 (2t)	200	니켈도금 (Ni) / 포리싱 (PL)
A-P-10 A-PS-10	60 100	80 120	7	13	Ø55	M10×1.5	S10C / SUS304	SPC (3t) / SUS304 (3t)	300	니켈도금 (Ni) / 포리싱 (PL)
A-P-12 A-PS-12	60 90 120 150	81 111 141 171	8	13	Ø55	M12×1.75	S10C / SUS304	SPC (3t) / SUS304 (3t)	500	니켈도금 (Ni) / 포리싱 (PL)
A-P-16 A-PS-16	50 50 80 80 100 100 130 130 150 150 180 180 200 200	73 78 103 108 123 128 153 158 173 178 203 208 223 228	10	13 / 18	Ø55 / Ø75	M16×2.0	S10C / SUS304	SPC (3t) / SUS304 (3t)	800	니켈도금 (Ni) / 포리싱 (PL)
A-P-20 A-PS-20	100 130 150 180 200	131 161 181 211 231	13	18	Ø75	M20×2.5	S10C / SUS304	SPC (3t) / SUS304 (3t)	1000	니켈도금 (Ni) / 포리싱 (PL)

※ 기타 특수사양은 주문제작합니다.
※ Customized goods are available.

A-PR/A-PSR Series

미끄럼방지 고무패드 부착형
Anti-Slip With Rubber Pad

FEATURES
- 경량용, 미끄럼방지
- Light duty, anti-slip

APPLICATION
콘베어, 공작기계, 자동화설비
Conveyor, Construction machine, Automatic facilities.

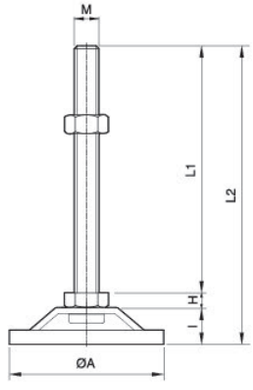

ORDERING CODE

A	-	P	S	R	-	6	-	40
AUTOCFT LEVELLING FOOT		PRESSED	S : STAINLESS Blank : STEEL	RUBBER		SCREW DIA (mm)		SCREW LENGTH (mm)

DIMENSION & MATERIAL

MODEL	DIMENSIONS (mm)						MATERIALS			허용하중 (kg/4EA)	표면처리 Treatments
	L1	L2	H	I	A	M	Bolt & Nut	Cup	Pad		
A-PR-6 A-PSR-6	40	53	4	9	Ø30	M6×1.0	S10C / SUS304	SPC (2t) / SUS304 (2t)	NBR	100	니켈도금 (Ni) / 포리싱 (PL)
A-PR-8 A-PSR-8	40 80	58 98	6	12	Ø41	M8×1.25	S10C / SUS304	SPC (2t) / SUS304 (2t)	NBR	200	니켈도금 (Ni) / 포리싱 (PL)
A-PR-10 A-PSR-10	60 100	84 124	7	17	Ø60	M10×1.5	S10C / SUS304	SPC (3t) / SUS304 (3t)	NBR	300	니켈도금 (Ni) / 포리싱 (PL)
A-PR-12 A-PSR-12	60 90 120 150	85 115 145 175	8	17	Ø60	M12×1.75	S10C / SUS304	SPC (3t) / SUS304 (3t)	NBR	500	니켈도금 (Ni) / 포리싱 (PL)
A-PR-16 A-PSR-16	50 50 80 80 100 100 130 130 150 150 180 180 200 200	77 83 107 113 127 133 157 163 177 183 207 213 227 233	10	17 / 23	Ø60 / Ø80	M16×2.0	S10C / SUS304	SPC (3t) / SUS304 (3t)	NBR	800	니켈도금 (Ni) / 포리싱 (PL)
A-PR-20 A-PSR-20	100 130 150 180 200	136 166 186 216 236	13	23	Ø80	M20×2.5	S10C / SUS304	SPC (3t) / SUS304 (3t)	NBR	1000	니켈도금 (Ni) / 포리싱 (PL)

※ 기타 특수사양은 주문제작합니다.
※ Customized goods are available.

A-PL/A-PLS Series

경량용
Light Duty Purpose

FEATURES
- 바닥 경사면
- Floor slope

APPLICATION
콘베어, 공작기계, 자동화설비
Conveyor, Construction machine, Automatic facilities.

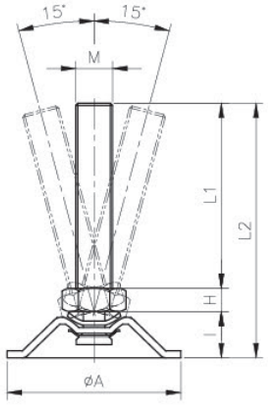

ORDERING CODE

A	-	P	L	S	-	12	-	60
AUTOCFT LEVELLING FOOT		PRESSED	LIGHT DUTY	S : STAINLESS Blank : STEEL		SCREW DIA (mm)		SCREW LENGTH (mm)

DIMENSION & MATERIAL

MODEL	DIMENSIONS (mm)						MATERIALS		허용하중 (kg/4EA)	표면처리 Treatments
	L1	L2	H	I	A	M	Bolt &Nut	Cup		
A-PL-12 A-PLS-12	60 90 120 150	83 113 143 173	8	15	Ø55	M12×1.75	S10C / SUS304	SPC(3t) / SUS304(3t)	500	니켈도금(Ni) / 포리싱(PL)
A-PL-16 A-PLS-16	50 50 80 80 100 100 130 130 150 150 180 180 200 200	75 80 105 110 125 130 155 160 175 180 205 210 225 230	10	15 / 20	Ø55 / Ø75	M16×2.0	S10C / SUS304	SPC(3t) / SUS304(3t)	800	니켈도금(Ni) / 포리싱(PL)
A-PL-20 A-PLS-20	100 130 150 180 200	133 163 183 213 233	13	20	Ø75	M20×2.5	S10C / SUS304	SPC(3t) / SUS304(3t)	1000	니켈도금(Ni) / 포리싱(PL)

※ 기타 특수사양은 주문제작합니다.
※ Customized goods are available.

A-PLR/A-PLSR Series

미끄럼방지 고무패드 부착형
Anti-Slip With Rubber Pad

FEATURES
- 바닥 경사면, 미끄럼 방지
- Floor slope, anti-slip

APPLICATION
콘베어, 공작기계, 자동화설비
Conveyor, Construction machine, Automatic facilities.

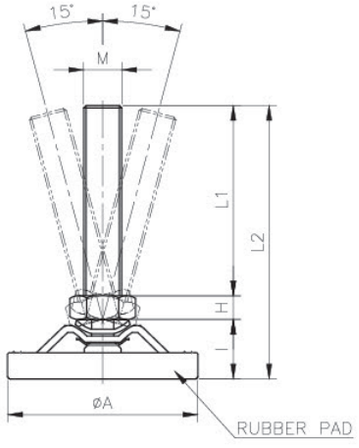

ORDERING CODE

A	-	P	L	S	R	-	12	-	60
AUTOCFT LEVELLING FOOT		PRESSED	LIGHT DUTY	S : STAINLESS Blank : STEEL	RUBBER		SCREW DIA (mm)		SCREW LENGTH (mm)

DIMENSION & MATERIAL

MODEL	DIMENSIONS (mm)						MATERIALS			허용하중 (kg/4EA)	표면처리 Treatments
	L1	L2	H	I	A	M	Bolt & Nut	Cup	Pad		
A-PLR-12 A-PLSR-12	60 90 120 150	87 117 147 177	8	19	Ø60	M12×1.75	S10C / SUS304	SPC(3t) / SUS304(3t)	NBR	500	니켈도금(Ni) / 포리싱(PL)
A-PLR-16 A-PLSR-16	50 50 80 80 100 100 130 130 150 150 180 180 200 200	79 85 109 115 129 135 159 165 179 185 209 215 229 235	10	19 / 25	Ø60 / Ø80	M16×2.0	S10C / SUS304	SPC(3t) / SUS304(3t)	NBR	800	니켈도금(Ni) / 포리싱(PL)
A-PLR-20 A-PLSR-20	100 130 150 180 200	138 168 188 218 238	13	25	Ø80	M20×2.5	S10C / SUS304	SPC(3t) / SUS304(3t)	NBR	1000	니켈도금(Ni) / 포리싱(PL)

※ 기타 특수사양은 주문제작합니다.
※ Customized goods are available.

A-PA/A-PAS Series

기계 본체 고정형
Anchor Type

FEATURES

- 바닥앙카 고정형
- Fixed to floor with anchor type

APPLICATION

콘베어, 공작기계, 자동화설비
Conveyor, Construction machine, Automatic facilities.

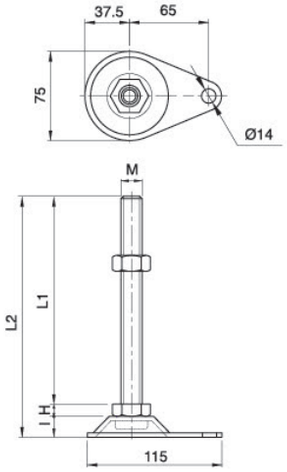

ORDERING CODE

A	-	P	A	S	-	12	-	60
AUTOCFT LEVELLING FOOT		PRESSED	ANCHOR	S : STAINLESS Blank : STEEL		SCREW DIA (mm)		SCREW LENGTH (mm)

DIMENSION & MATERIAL

MODEL	DIMENSIONS (mm)					MATERIALS		허용하중	표면처리
	L1	L2	H	I	M	Bolt & Nut	Cup	(kg/4EA)	Treatments
A-PA-12 A-PAS-12	60 90 120 150	85 115 145 175	8	17	M12×1.75	S10C / SUS304	SPC(3t) / SUS304(3t)	500	니켈도금(Ni) / 포리싱(PL)
A-PA-16 A-PAS-16	50 80 100 130 150 180 200	77 107 127 157 177 207 227	10	17	M16×2.0	S10C / SUS304	SPC(3t) / SUS304(3t)	800	니켈도금(Ni) / 포리싱(PL)
A-PA-20 A-PAS-20	100 130 150 180 200	130 160 180 210 230	13	17	M20×2.5	S10C / SUS304	SPC(3t) / SUS304(3t)	1000	니켈도금(Ni) / 포리싱(PL)

※ 기타 특수사양은 주문제작합니다.
※ Customized goods are available.

A-PAF/A-PAFS Series

기계 본체 고정형
Anchor Type

FEATURES

- 프로파일 후레임 2단설비 적용에 용이함
- Two-stage equipment of profile frame

APPLICATION

콘베어, 공작기계, 자동화설비
Conveyor, Construction machine, Automatic facilities.

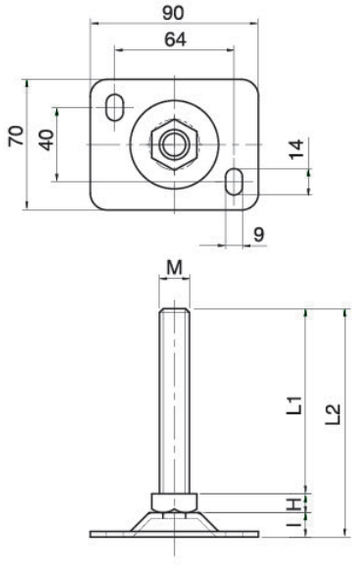

ORDERING CODE

A	-	P	AF	S	-	12	-	60
AUTOCFT LEVELLING FOOT		PRESSED	ANCHOR FLANGE	S : STAINLESS Blank : STEEL		SCREW DIA (mm)		SCREW LENGTH (mm)

DIMENSION & MATERIAL

MODEL	DIMENSIONS (mm)					MATERIALS		허용하중	표면처리
	L1	L2	H	I	M	Bolt & Nut	Cup	(kg/4EA)	Treatments
A-PAF-12 A-PAFS-12	60 90 120 150	81 111 141 171	8	13	M12×1.75	S10C / SUS304	SPC(3t) / SUS304(3t)	500	니켈도금(Ni) / 포리싱(PL)
A-PAF-16 A-PAFS-16	50 80 100 130 150 180 200	73 103 123 153 173 203 223	10	13	M16×2.0	S10C / SUS304	SPC(3t) / SUS304(3t)	800	니켈도금(Ni) / 포리싱(PL)
A-PAF-20 A-PAFS-20	100 130 150 180 200	126 156 176 206 226	13	13	M20×2.5	S10C / SUS304	SPC(3t) / SUS304(3t)	1000	니켈도금(Ni) / 포리싱(PL)

※ 기타 특수사양은 주문제작합니다.
※ Customized goods are available.

A-V/A-VS/A-VP/A-VU Series

경방진형
Cushioning Type

FEATURES
- 저가형, 미끄럼방지
- Competitive price, anti-slip

APPLICATION
콘베어, 공작기계, 자동화설비
Conveyor, Construction machine, Automatic facilities.

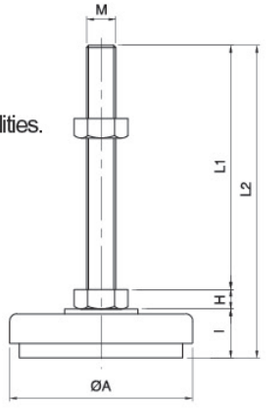

ORDERING CODE

A	-	V	S	-	6	-	40
AUTOCFT LEVELLING FOOT		V : VIBRATION NBR PAD VP : VIBRATION PVC PAD VU : VIBRATION URETHAND PAD	S : STAINLESS Blank : STEEL		SCREW DIA (mm)		SCREW LENGTH (mm)

DIMENSION & MATERIAL

MODEL	DIMENSIONS (mm)						MATERIALS			허용하중 (kg/4EA)	표면처리 Treatments
	L1	L2	H	I	A	M	Bolt & Nut	Cup	Pad		
A-V-6 A-VS-6 A-VU-6	40 40 40	55.5 55.5 55.5	4	11.5	Ø28	M6×1.0	S10C / SUS304	SPC (2t) / SUS304 (2t)	NBR Polyurethane	100	니켈도금 (Ni) / 포리싱(PL)
A-V-8 A-VS-8 A-VU-8	40 80	58 98	5.5	12.5	Ø38	M8×1.25	S10C / SUS304	SPC (2t) / SUS304 (2t)	NBR Polyurethane	200	니켈도금 (Ni) / 포리싱 (PL)
A-V-10 A-VS-10 A-VU-10	60 100	79.5 119.5	7	12.5	Ø38	M10×1.5	S10C / SUS304	SPC (2t) / SUS304 (2t)	NBR Polyurethane	300	니켈도금 (Ni) / 포리싱 (PL)
A-V-12 A-VS-12 A-VP-12 A-VU-12	60 90 120 150	85 115 145 175	8	17	Ø50	M12×1.75	S10C / SUS304	SPC (2t) / SUS304 (2t)	NBR PVC Polyurethane	500	니켈도금 (Ni) / 포리싱 (PL)
A-V-16 A-VS-16 A-VP-16 A-VU-16	50 80 100 130 150 180 200	77 107 127 157 177 207 227	10	17	Ø50 Ø60	M16×2.0	S10C / SUS304	SPC (2t) / SUS304 (2t)	NBR PVC Polyurethane	800	니켈도금 (Ni) / 포리싱 (PL)
A-V-20 A-VS-20 A-VP-20 A-VU-20	100 130 150 180 200	130 160 180 210 230	13	17	Ø60	M20×2.5	S10C / SUS304	SPC (2t) / SUS304 (2t)	NBR PVC Polyurethane	1000	니켈도금 (Ni) / 포리싱 (PL)

※ A-VP SERIES는 하부패드가 PVC연질사출이며 저가형제품입니다.
※ A-VU SERIES는 하부패드가 Polyurethane입니다.
※ 기타 특수사양은 주문제작합니다.

※ A-VP Series have a bottom pad made PVC and are at low prices.
※ A-VU Series have a bottom pad made Polyurethane.
※ Customized goods are available.

A-VF/A-VFU Series

경방진형
Cushioning Type

FEATURES

- 저가형, 미끄럼방지, 손잡이 일체형으로 높이 조절이 편리함
- Competitive price, anti-slip, easily adjustable to height

APPLICATION

운동기구, 사무자동화기기, 자판기, 통신기기, 광고용 TV Die 등
Exercise equipment, Office automation equipment, Vending machines, Communication devices, TV advertising Die, etc

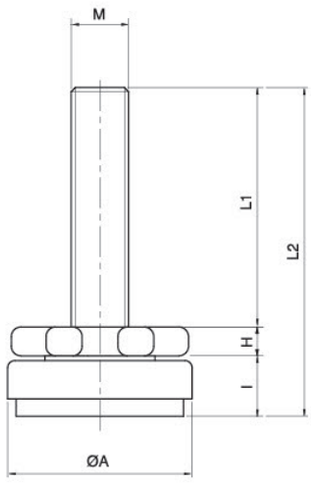

ORDERING CODE

A	-	VF	-	10	-	28
AUTOCFT LEVELLING FOOT		V : VIBRATION NBR PAD IN FLOWER BOLT VFU : VIBRATION URETHAND PAD IN FLOWER BOLT		SCREW DIA (mm)		SCREW LENGTH (mm)

DIMENSION & MATERIAL

MODEL	DIMENSIONS (mm)						MATERIALS			허용하중	표면처리
	L1	L2	H	I	A	M	꽃모양 Bolt	Cup	Pad	(kg/4EA)	Treatments
A-VF-10 A-VFU-10	28 28	46.5 46.5	6	12.5	Ø38	M10×1.5	S10C	SPC(1.6t)	NBR Polyurethane	400	아연도금 (Zn Galvanized)
A-VF-12 A-VFU-12	35 50	53.5 68.5	6	12.5	Ø38	M12×1.75	S10C	SPC(1.6t)	NBR Polyurethane	600	아연도금 (Zn Galvanized)

※ 기타 특수사양은 주문제작합니다.
※ Customized goods are available.

A-TR Series

초고하중용
Ultra Heavy Duty Purpose

FEATURES

- 금속적 감촉으로 인한 수려한 외관
- 내열성, 내마모성, 비오염성, 밀착성 우수
- 높은 표면경도 Hv400~500, 열처리시 Hv900~1000까지 가능
- Excellent appearance and metallic touch
- Good for heat resistance, abrasion resistance and anti-pollution
- The surface hardness normally Hv 400 to 500, after heated Hv 900 to 1000 possible

APPLICATION

공작기계, 자동화 설비, 전용기계, LCD장비
Machine tools, Automation equipment, LCD equipment, etc

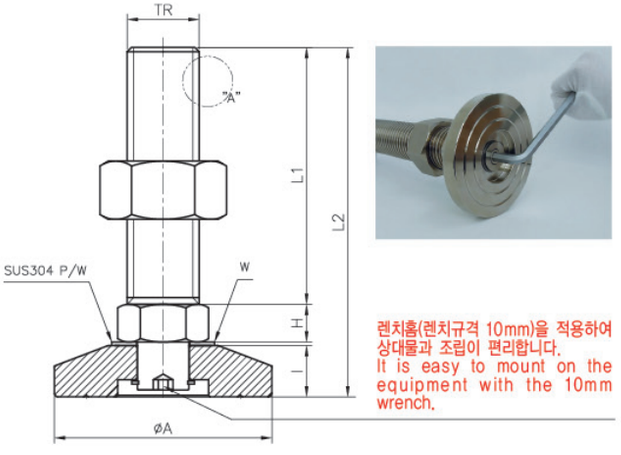

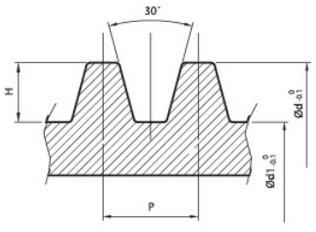

DETAIL "A"

	P 피치	d1 골지름	d 외경	H 산높이
Tr42×6P	6	34.5	42	3.75
Tr52×7P	7	43.3	52	4.35
Tr60×7P	7	51.3	60	4.35

ORDERING CODE

A	-	TR	-	42	-	150
AUTOCFT LEVELLING FOOT		SCREW THREAD OF TRAPEZOID TYPE		SCREW DIA (mm)		SCREW LENGTH (mm)

DIMENSION & MATERIAL

MODEL	DIMENSIONS (mm)							MATERIALS		허용하중	표면처리
	L1	L2	H	W	I	A	Tr	Bolt & Nut	Cup	(kg/4EA)	Treatments
A-TR-42	150 200 250 300	204 254 304 354	22	2	30	Ø127	Tr42×6P	S45C	S45C	12000	무전해니켈도금 (E-Ni)
A-TR-52	150 200 250 300	215 265 315 365	27	3	35	Ø147	Tr52×7P	S45C	S45C	16000	무전해니켈도금 (E-Ni)
A-TR-60	150 200 250 300	215 265 315 365	27	3	35	Ø147	Tr60×7P	S45C	S45C	20000	무전해니켈도금 (E-Ni)

※ 기타 특수사양은 주문제작합니다.
※ Customized goods are available.

A-TR HOUSING Series

초고하중용
Ultra Heavy Duty Purpose

FEATURES

- 내마모성 우수, 내소착성 우수
- 마찰계수가 작아 적은 토르크로도 높낮이 조절이 가능
- 상대물에 맞춰서 가공함으로써 정밀한 가공이 가능
- 나사부 마모 및 파손시 BUSHING만 교체 후 사용 가능
- Excellent abrasion resistance, buring resistance
- Easily adjustable to height for low coefficient friction with less power
- Being available to precise machining
- Being possible to use only after replacing busing in case of screw'damaging or abrasion

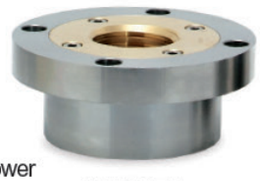
LTH-FI

LTH-FP

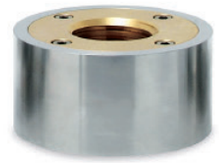
LTH-W

APPLICATION

공작기계, 자동화 설비, 전용기계, LCD장비
Machine tools, Automation equipment, LCD equipment, etc

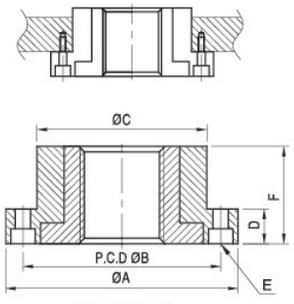

LTH-FI

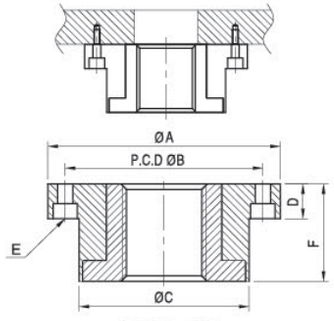

LTH-FP

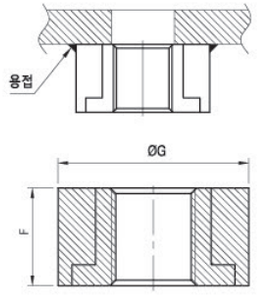

LTH-W

ORDERING CODE

L	TH	-	42
L : LEVELLINGFOOT C : COPPER	TRAPEZOID TYPE OF HOUSING		SCREW DIA (mm)

DIMENSION

MODEL	SIZE	A	B	C	D	E	F	G
LTH-42	Tr42×6P	Ø147	Ø122	Ø102	25	4-M10 C'Bore	50	Ø117
LTH-52	Tr52×7P	Ø157	Ø132	Ø112	25	4-M10 C'Bore	60	Ø127
LTH-60	Tr60×7P	Ø167	Ø142	Ø122	25	6-M10 C'Bore	70	Ø137

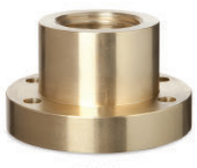
CTH

CTH

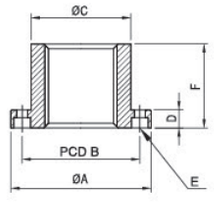

DIMENSION

MODEL	SIZE	A	B	C	D	E	F
CTH-42	Tr42×6P	Ø97	Ø78	Ø63	15	4-M8 C'Bore	50
CTH-52	Tr52×7P	Ø107	Ø88	Ø73	15	4-M8 C'Bore	60
CTH-60	Tr60×7P	Ø117	Ø98	Ø83	15	4-M8 C'Bore	70

MATERIALS

MODEL	BUSHING		HOUSING	
	재질 Material	표면처리 Treatments	재질 Material	표면처리 Treatments
LTH	황동(Bs)	-	S45C & SUS304	백색아연도금 & 무전해 니켈도금 (Zn-Galvanized & E-Ni)
CTH	황동(Bs)	-	-	-

OPTION
- HOUSING MATERIAL : SM45C, SUS304
- HOUSING PLATING SPECIFICATION : Zn, Electroless-Ni, Non plating

A-TRB Series

초고하중 베어링형
Ultra Heavy Duty Bearing Type

FEATURES

- 베어링삽입으로 높이 조정이 용이
- 금속적 감촉으로 인한 수려한 외관
- 내열성, 내마모성, 비오염성, 밀착성 우수
- 높은 표면경도 Hv400~500, 열처리시 Hv900~1000까지 가능
- Easily adjustable to level even when it is loaded by inside bearing
- Excellent appearance and metallic touch
- Good for heat resistance, abrasion resistance and anti-pollution
- The surface hardness normally Hv 400 to 500, after heated Hv 900 to 1000 possible

APPLICATION

공작기계, 자동화 설비, 전용기계, LCD 장비 등
Machine tools, automation equipment, LCD equipment, etc

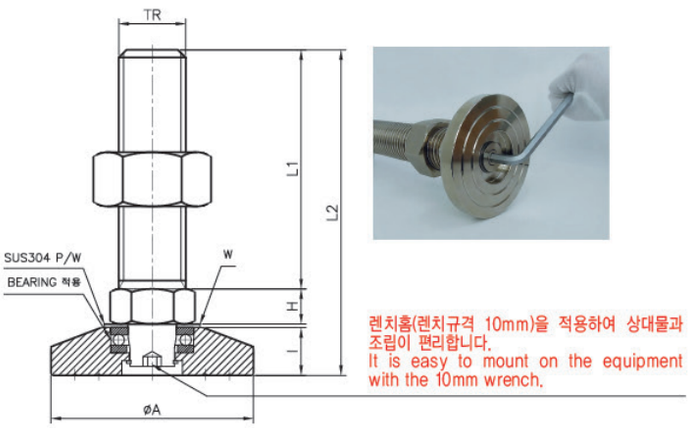

ORDERING CODE

A	-	TR	B	-	42	-	150
AUTOCFT LEVELLING FOOT		SCREW THREAD OF TRAPEZOID TYPE	BEARING		SCREW DIA (mm)		SCREW LENGTH (mm)

DIMENSION & MATERIAL

MODEL	DIMENSIONS (mm)							MATERIALS		허용하중	표면처리
	L1	L2	H	W	I	A	Tr	Bolt & Nut	Cup	(kg/4EA)	Treatments
A-TRB-42	150 200 250 300	204 254 304 354	22	2	30	Ø127	Tr42×6P	S45C	S45C	12000	무전해니켈도금
A-TRB-52	150 200 250 300	215 265 315 365	27	3	35	Ø147	Tr52×7P	S45C	S45C	16000	무전해니켈도금
A-TRB-60	150 200 250 300	215 265 315 365	27	3	35	Ø147	Tr60×7P	S45C	S45C	20000	무전해니켈도금

※ 기타 특수사양은 주문제작합니다.
※ Customized goods are available.

A-MB/A-MSB Series

고하중 베어링형
Heavy Duty Bearing Type

FEATURES

- 베어링삽입으로 높이 조정이 용이
- 단조후 가공품으로 고하중형
- Midium & heavy duty purpose with mechnical working after forging
- Easily adjustable to level even when it is loaded by inside bearing

APPLICATION

콘베어, 공작기계, 자동화설비
Conveyor, Construction machine, Automatic facilities

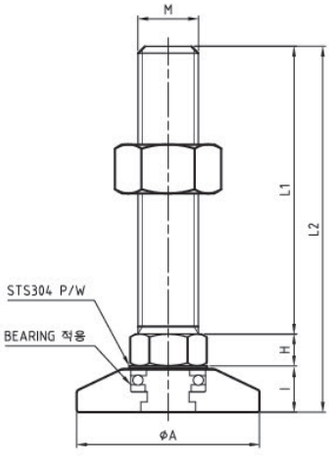

ORDERING CODE

A	-	M	S	B	-	12	-	60
AUTOCFT LEVELLING FOOT		MECHANICAL WORKING	S : STAINLESS Blank : STEEL	BEARING		SCREW DIA (mm)		SCREW LENGTH (mm)

DIMENSION & MATERIAL

MODEL	DIMENSIONS (mm)						MATERIALS		허용하중 (kg/4EA)	표면처리 Treatments
	L1	L2	H	I	A	M	Bolt & Nut	Cup		
A-MB-24 A-MSB-24	100 130 150 180 200	147.5 177.5 197.5 227.5 247.5	15	32.5	Ø78 Ø98	M24×3.0	S10C / SUS304	S45C / SUS304	4000	니켈도금(Ni)
A-MB-30 A-MSB-30	150 200	201.5 251.5	19	32.5	Ø78 Ø98	M30×3.5	S10C / SUS304	S45C / SUS304	5000	니켈도금(Ni)
A-MB-42 A-MSB-42	150 200 250	208.5 258.5 308.5	26	32.5	Ø98 Ø127	M42×4.5	S45C / SUS304	S45C / SUS304	6000	니켈도금(Ni)

※ 기타 특수사양은 주문제작합니다.
※ Customized goods are available.

A-M/A-MS Series

중/고하중용
Medium & Heavy Duty Purpose

FEATURES

- 단조후 가공품으로 중고하중형
- Midium & heavy duty purpose with mechnical working after forging

APPLICATION

콘베어, 공작기계, 자동화설비
Conveyor, Construction machine, Automatic facilities.

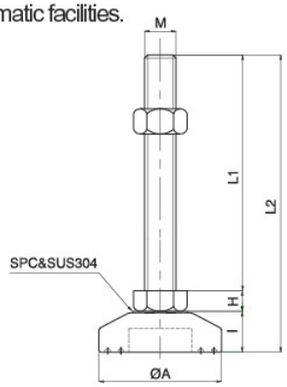

ORDERING CODE

A	-	M	S	-	12	-	60
AUTOCFT LEVELLING FOOT		MECHANICAL WORKING	S : STAINLESS Blank : STEEL		SCREW DIA (mm)		SCREW LENGTH (mm)

DIMENSION & MATERIAL

MODEL	DIMENSIONS (mm)						MATERIALS		허용하중 (kg/4EA)	표면처리 Treatments
	L1	L2	H	I	A	M	Bolt & Nut	Cup		
A-M-12 A-MS-12	60 90 120 150	86 / 84 116 / 114 146 / 144 176 / 174	8	16 18	Ø48 Ø60	M12×1.75	S10C / SUS304	S45C / SUS304	1000	니켈도금 (Ni)
A-M-16 A-MS-16	50 80 100 130 150 180 200	86 / 78 116 / 108 136 / 128 166 / 158 186 / 178 216 / 208 236 / 228	10	18 26	Ø60 Ø78	M16×2.0	S10C / SUS304	S45C / SUS304	2000	니켈도금 (Ni)
A-M-20 A-MS-20	100 130 150 180 200	139 / 131 169 / 161 189 / 181 219 / 211 239 / 231	13	18 26	Ø60 Ø78	M20×2.5	S10C / SUS304	S45C / SUS304	3000	니켈도금 (Ni)
A-M-24 A-MS-24	100 130 150 180 200	146 / 141 176 / 171 196 / 191 226 / 221 246 / 241	15	26 31	Ø78 Ø98	M24×3.0	S10C SUS304	S45C / SUS304	4000	니켈도금 (Ni) or 무전해니켈 (E-Ni)
A-M-30 A-MS-30	150 200	200 / 195 250 / 245	19	26 31	Ø78 Ø98	M30×3.5	S10C SUS304	S45C / SUS304	5000	니켈도금 (Ni) or 무전해니켈 (E-Ni)
A-M-42 A-MS-42	150 200 250	207 257 307	26	31	Ø98 Ø127	M42×4.5	S45C / SUS304	S45C / SUS304	6000	니켈도금 (Ni) or 무전해니켈 (E-Ni)

※ 기타 특수사양은 주문제작합니다.
※ Customized goods are available.

A-MR/A-MSR Series

중/고하중 방진형
Medium & Heavy Duty Cushioning Type

FEATURES

- 단조후 가공품으로 중고하중형의 방진 및 미끄럼방지
- Midium & heavy duty purpose with mechnical working after forging, anti-vibration, anti-slip

APPLICATION

콘베어, 공작기계, 자동화설비
Conveyor, Construction machine, Automatic facilities.

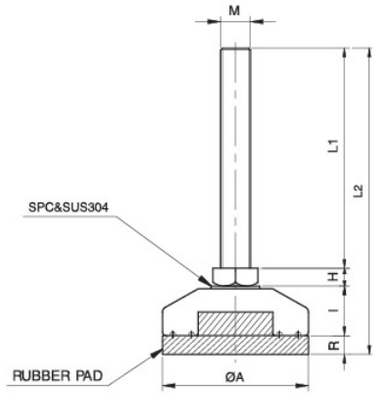

ORDERING CODE

A	-	M	S	R	-	12	-	60
AUTOCFT LEVELLING FOOT		MECHANICAL WORKING	S : STAINLESS Blank : STEEL	RUBBER		SCREW DIA (mm)		SCREW LENGTH (mm)

DIMENSION & MATERIAL

MODEL	DIMENSIONS (mm)							MATERIALS			허용하중 (kg/4EA)	표면처리 Treatments
	L1	L2	H	I	A	R	M	Bolt & Nut	Cup	Pad		
A-MR-12 A-MSR-12	60 90 120 150	91 121 151 181	8	18	Ø60	5	M12×1.75	S10C / SUS304	S45C / SUS304	NBR	1000	니켈도금 (Ni)
A-MR-16 A-MSR-16	50 80 100 130 150 180 200	96 / 83 126 / 113 146 / 133 176 / 163 196 / 183 226 / 213 246 / 233	10	18 26	Ø60 Ø78	5 10	M16×2.0	S10C / SUS304	S45C / SUS304	NBR	2000	니켈도금 (Ni)
A-MR-20 A-MSR-20	100 130 150 180 200	149 / 136 179 / 166 199 / 186 229 / 216 249 / 236	13	18 26	Ø60 Ø78	5 10	M20×2.5	S10C / SUS304	S45C / SUS304	NBR	3000	니켈도금 (Ni)
A-MR-24 A-MSR-24	100 130 150 180 200	156 / 151 186 / 181 206 / 201 236 / 231 256 / 251	15	26 31	Ø78 Ø98	10	M24×3.0	S10C SUS304	S45C / SUS304	NBR	4000	니켈도금 (Ni) or 무전해니켈 (E-Ni)
A-MR-30 A-MSR-30	150 200	210 / 205 260 / 255	19	26 31	Ø78 Ø98	10	M30×3.5	S10C SUS304	S45C / SUS304	NBR	5000	니켈도금 (Ni) or 무전해니켈 (E-Ni)

※ 기타 특수사양은 주문제작합니다.
※ Customized goods are available.

A-MZ/A-MZS Series

중/고하중용
Medium & Heavy Duty Purpose

FEATURES
- 아연가공품으로 부식이 방지되며 스테인레스 대체품
- Corrosion resistance by Zn processing, stainless steel replacement

APPLICATION
콘베어, 공작기계, 자동화설비
Conveyor, Construction machine, Automatic facilities.

Zn DIE CASTING

아연 가공 후 니켈도금 제품이므로 부식이 방지되고 스테인레스와 용도가 동일하며 가격도 저렴함.
Materials Because it has been nickel-coated after zinc processing, it prevents erosion, its use is same as that of stainless products and prices are reasonable.

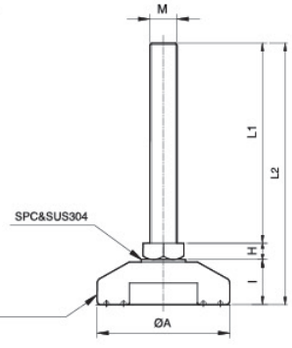

ORDERING CODE

A	-	M	Z	S	-	12	-	60
AUTOCFT LEVELLING FOOT		MECHANICAL WORKING	Zn CUP	S : STAINLESS (BOLT, NUT) Blank : STEEL (BOLT, NUT)		SCREW DIA (mm)		SCREW LENGTH (mm)

DIMENSION & MATERIAL

MODEL	DIMENSIONS (mm)						MATERIALS		허용하중 (kg/4EA)	표면처리 Treatments
	L1	L2	H	I	A	M	Bolt & Nut	Cup		
A-MZ-12 A-MZS-12	60 60 90 90 120 120 150 150	89 94 119 124 149 154 179 184	8	21 26	Ø50 Ø60	M12×1.75	S10C / SUS304	아연 (Zn)	1000	니켈도금(Ni)
A-MZ-16 A-MZS-16	50 50 80 80 100 100 130 130 150 150 180 180 200 200	81 86 111 116 131 136 161 166 181 186 211 216 231 236	10	21 26	Ø50 Ø60 Ø78	M16×2.0	S10C / SUS304	아연 (Zn)	2000	니켈도금(Ni)
A-MZ-20 A-MZS-20	100 130 150 180 200	139 169 189 219 239	13	26	Ø60 Ø78	M20×2.5	S10C / SUS304	아연 (Zn)	3000	니켈도금(Ni)

※ 기타 특수사양은 주문제작합니다.
※ Customized goods are available.

A-MZR/A-MZSR Series

중/고하중 방진형
Medium & Heavy Duty Cushioning Type

FEATURES

- 아연 가공품으로 부식이 방지되며 스테인레스 대체품, 방진 및 미끄럼 방지형
- Corrosion resistance by Zn processing, stainless steel replacement, anti-vibration, anti-slip

APPLICATION

콘베어, 공작기계, 자동화설비
Conveyor, Construction machine, Automatic facilities.

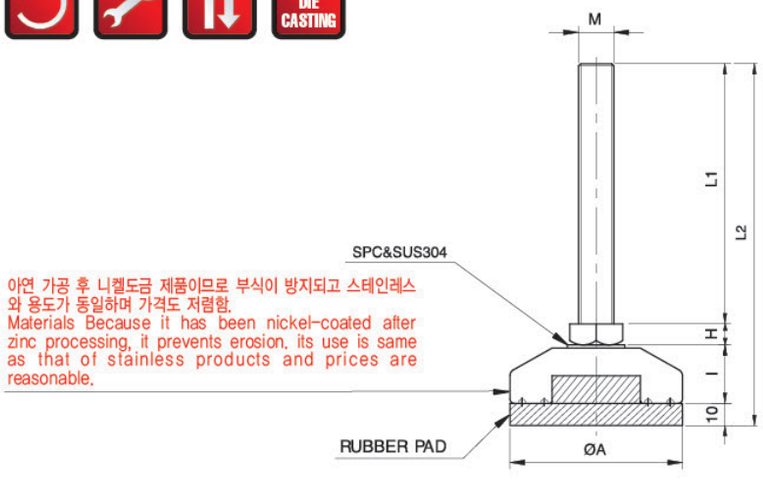

ORDERING CODE

A	-	M	Z	S	R	-	12	-	60
AUTOCFT LEVELLING FOOT		MECHANICAL WORKING	Zn CUP	S : STAINLESS (BOLT, NUT) Blank : STEEL (BOLT, NUT)	RUBBER PAD		SCREW DIA (mm)		SCREW LENGTH (mm)

DIMENSION & MATERIAL

MODEL	DIMENSIONS (mm)						MATERIALS			허용하중 (kg/4EA)	표면처리 Treatments
	L1	L2	H	I	A	M	Bolt & Nut	Cup	Pad		
A-MZR-12 A-MZSR-12	60 90 120 150	104 134 164 194	8	26	Ø60	M12×1.75	S10C / SUS304	아연 (Zn)	NBR	1000	니켈도금(Ni)
A-MZR-16 A-MZSR-16	50 80 100 130 150 180 200	96 126 146 176 196 226 246	10	26	Ø60 Ø78	M16×2.0	S10C / SUS304	아연 (Zn)	NBR	2000	니켈도금(Ni)
A-MZR-20 A-MZSR-20	100 130 150 180 200	149 179 199 229 249	13	26	Ø60 Ø78	M20×2.5	S10C / SUS304	아연 (Zn)	NBR	3000	니켈도금(Ni)

※ 기타 특수사양은 주문제작합니다.
※ Customized goods are available.

A-MAL/A-MALS Series

중/고하중용
Medium & Heavy Duty Purpose

FEATURES

- 알루미늄 도금품으로 부식이 방지되며 스테인레스 대체품, 저가 보급형
- Corrosion resistance by Aluminum coating, stainless steel replacement.

APPLICATION

콘베어, 공작기계, 자동화설비
Conveyor, Construction machine, Automatic facilities.

알루미늄 가공 후 니켈도금 제품이므로 부식이 방지되고 스테인레스와 용도가 동일하며 가격도 저렴함.
Materials Because it has been nickel-coated after aluminium processing, it prevents erosion, its use is same as that of stainless products and prices are reasonable.

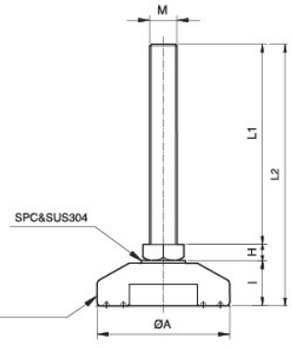

ORDERING CODE

A	-	M	AL	S	-	12	-	60
AUTOCFT LEVELLING FOOT		MECHANICAL WORKING	AL CUP	S : STAINLESS (BOLT, NUT) Blank : STEEL (BOLT, NUT)		SCREW DIA (mm)		SCREW LENGTH (mm)

DIMENSION & MATERIAL

MODEL	DIMENSIONS (mm)						MATERIALS		허용하중 (kg/4EA)	표면처리 Treatments
	L1	L2	H	I	A	M	Bolt & Nut	Cup		
A-MAL-12 A-MALS-12	60 60 90 90 120 120 150 150	89 94 119 124 149 154 179 184	8	21 26	Ø50 Ø60	M12×1.75	S10C / SUS304	알루미늄 (AL)	1000	니켈도금(Ni)
A-MAL-16 A-MALS-16	50 50 80 80 100 100 130 130 150 150 180 180 200 200	81 86 111 116 131 136 161 166 181 186 211 216 231 236	10	21 26	Ø50 Ø60 Ø78	M16×2.0	S10C / SUS304	알루미늄 (AL)	2000	니켈도금(Ni)
A-MAL-20 A-MALS-20	100 130 150 180 200	139 169 189 219 239	13	26	Ø60 Ø78	M20×2.5	S10C / SUS304	알루미늄 (AL)	3000	니켈도금(Ni)

※ 기타 특수사양은 주문제작합니다.
※ Customized goods are available.

A-MALR/A-MALSR Series

중/고하중 방진형
Medium & Heavy Duty Cushioning Type

FEATURES

- 알루미늄 도금품으로 부식이 방지되며 스테인레스 대체품, 저가 보급형, 방진 및 미끄럼 방지형
- Corrosion resistance by Aluminum coating, stainless steel replacement, anti-vibration, anti-slip

APPLICATION

콘베어, 공작기계, 자동화설비
Conveyor, Construction machine, Automatic facilities.

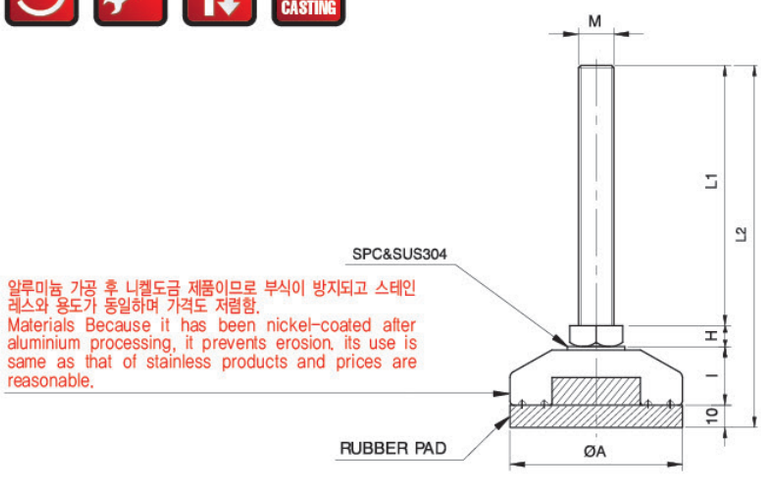

ORDERING CODE

A	-	M	AL	S	R	-	12	-	60
AUTOCFT LEVELLING FOOT		MECHANICAL WORKING	AL CUP	S : STAINLESS (BOLT, NUT) Blank : STEEL (BOLT, NUT)	RUBBER PAD		SCREW DIA (mm)		SCREW LENGTH (mm)

DIMENSION & MATERIAL

MODEL	DIMENSIONS (mm)						MATERIALS			허용하중 (kg/4EA)	표면처리 Treatments
	L1	L2	H	I	A	M	Bolt & Nut	Cup	Pad		
A-MALR-12 A-MALSR-12	60 90 120 150	104 134 164 194	8	26	Ø60	M12×1.75	S10C / SUS304	알루미늄 (AL)	NBR	1000	니켈도금(Ni)
A-MALR-16 A-MALSR-16	50 80 100 130 150 180 200	96 126 146 176 196 226 246	10	26	Ø60 Ø78	M16×2.0	S10C / SUS304	알루미늄 (AL)	NBR	2000	니켈도금(Ni)
A-MALR-20 A-MALSR-20	100 130 150 180 200	149 179 199 229 249	13	26	Ø60 Ø78	M20×2.5	S10C / SUS304	알루미늄 (AL)	NBR	3000	니켈도금(Ni)

※ 기타 특수사양은 주문제작합니다.
※ Customized goods are available.

A-MA/A-MAS Series

중/고하중용
Medium & Heavy Duty Purpose

FEATURES

- 단조후 가공품으로 중고하중용, 바닥경사면에 사용
- Midium & heavy duty purpose with mechnical working after forging, slope floor

APPLICATION

콘베어, 공작기계, 자동화설비
Conveyor, Construction machine, Automatic facilities.

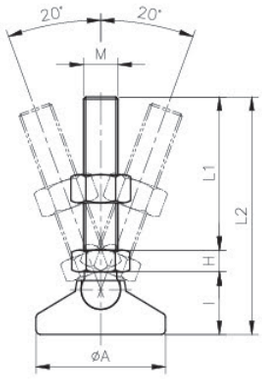

ORDERING CODE

A	-	M	A	S	-	12	-	60
AUTOCFT LEVELLING FOOT		MECHANICAL WORKING	ANGLE	S : STAINLESS (BOLT, NUT) Blank : STEEL		SCREW DIA (mm)		SCREW LENGTH (mm)

DIMENSION & MATERIAL

MODEL	DIMENSIONS (mm)						MATERIALS		허용하중 (kg/4EA)	표면처리 Treatments
	L1	L2	H	I	A	M	Bolt & Nut	Cup		
A-MA-12 A-MAS-12	60 90	97 127	8	29	Ø60	M12×1.75	S10C / SUS304	S45C / SUS304	1000	니켈도금 (Ni)
A-MA-16 A-MAS-16	100 130 150 180 200	143 / 138 173 / 168 193 / 188 223 / 218 243 / 238	10	28 33	Ø60 Ø78	M16×2.0	S10C / SUS304	S45C / SUS304	2000	니켈도금 (Ni)
A-MA-20 A-MAS-20	100 130 150 180 200	146 176 196 226 246	13	33	Ø78	M20×2.5	S10C / SUS304	S45C / SUS304	3000	니켈도금 (Ni)
A-MA-24 A-MAS-24	100 130 150 180 200	151 181 201 231 251	15	36	Ø98	M24×3.0	S10C / SUS304	S45C / SUS304	4000	니켈도금 (Ni) or 무전해니켈 (E-Ni)
A-MA-30 A-MAS-30	150 200	205 255	19	36	Ø98	M30×3.5	S10C / SUS304	S45C / SUS304	5000	니켈도금 (Ni) or 무전해니켈 (E-Ni)
A-MA-42 A-MAS-42	150 200 250	225 275 325	30	45	Ø127	M42×4.5	S45C / SUS304	S45C / SUS304	6000	니켈도금 (Ni) or 무전해니켈 (E-Ni)

※ 충격을 가하거나 권장각도 이상 사용시 Bolt와 Cup이 이탈될 수 있으므로 취급시 주의를 요합니다.
※ Bolt and Cup may be separated due to strong impact or exceed the recommended angles.

A-MAR/A-MASR Series

중/고하중 방진형
Medium & Heavy Duty Cushioning Type

FEATURES

- 단조 후 가공품으로 중고하중용 바닥경사면에 사용하며 방진 및 미끄럼 방지형
- Medium & heavy duty purpose with mechanical working after forging, slope floor, anti-vibration, anti-slip

APPLICATION

콘베어, 공작기계, 자동화설비

Conveyor, Construction machine, Automatic facilities.

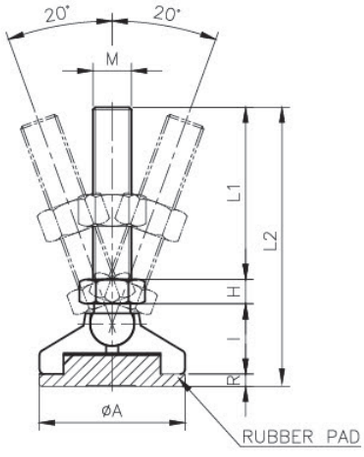

ORDERING CODE

A	-	M	A	S	R	-	12	-	60
AUTOCFT LEVELLING FOOT		MECHANICAL WORKING	ANGLE	S : STAINLESS (BOLT, NUT) Blank : STEEL	RUBBER		SCREW DIA (mm)		SCREW LENGTH (mm)

DIMENSION & MATERIAL

MODEL	DIMENSIONS (mm)							MATERIALS			허용하중 (kg/4EA)	표면처리 Treatments
	L1	L2	H	I	A	R	M	Bolt & Nut	Cup	Pad		
A-MAR-12 A-MASR-12	60 90	102 132	8	29	Ø60	5	M12×1.75	S10C SUS304	S45C SUS304	NBR	1000	니켈도금 (Ni)
A-MAR-16 A-MASR-16	100 130 150 180 200	153 / 143 183 / 173 203 / 193 233 / 223 253 / 243	10	28 33	Ø60 Ø78	5 10	M16×2.0	S10C SUS304	S45C SUS304	NBR	2000	니켈도금 (Ni)
A-MAR-20 A-MASR-20	100 130 150 180 200	156 186 206 236 256	13	33	Ø78	10	M20×2.5	S10C SUS304	S45C SUS304	3000NBR	3000	니켈도금 (Ni)
A-MAR-24 A-MASR-24	100 130 150 180 200	161 191 211 241 261	15	36	Ø98	10	M24×3.0	S10C SUS304	S45C SUS304	NBR	4000	니켈도금 (Ni) 무전해니켈 (E-Ni)
A-MAR-30 A-MASR-30	150 200	215 265	19	36	Ø98	10	M30×3.5	S10C SUS304	S45C SUS304	NBR	5000	니켈도금 (Ni) 무전해니켈 (E-Ni)

※ 충격을 가하거나 권장각도 이상 사용시 Bolt와 Cup이 이탈될 수 있으므로 취급시 주의를 요합니다.
※ Bolt and Cup may be separated due to strong impact or exceed the recommended angles.

A-MAVP/A-MASVP Series

중/고하중 방진형
Medium & Heavy Duty Cushioning Type

FEATURES

- ■ 콜크패드 삽입형으로 방진 기능과 바닥 경사면에 사용
- ■ Anti-vibration by cork pad inserted, slope floor

APPLICATION

콘베어, 공작기계, 자동화설비
Conveyor, Construction machine, Automatic facilities.

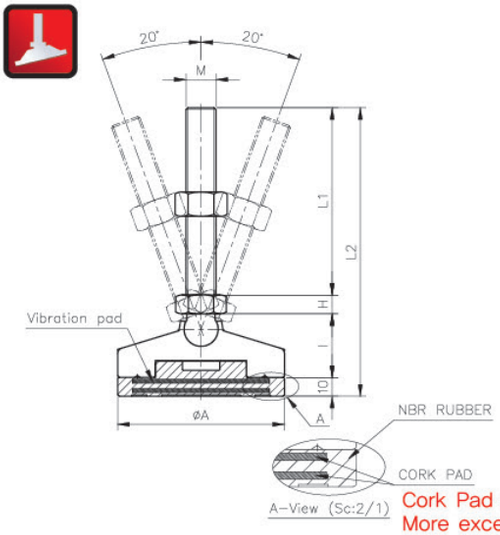

Cork Pad 삽입으로 일반 고무패드 보다 방진기능이 우수함
More excellent anti-vibration for cork pad insert than general rubber

ORDERING CODE

A	-	M	A	S	VP	-	16	-	100
AUTOCFT LEVELLING FOOT		MECHANICAL WORKING	ANGLE	S : STAINLESS Blank : STEEL	VIBRATION PAD		SCREW DIA (mm)		SCREW LENGTH (mm)

DIMENSION & MATERIAL

MODEL	DIMENSIONS (mm)						MATERIALS			허용하중 (kg/4EA)	표면처리 Treatments
	L1	L2	H	I	A	M	Bolt & Nut	Cup	Pad		
A-MAVP-16	100 130 150 180 200	153 183 203 233 253	10	33	Ø89	M16×2.0	S10C	S45C	NBR 콜크	1500	니켈도금 (Ni)
A-MAVP-20	100 130 150 180 200	156 186 206 236 256	13	33	Ø89	M20×2.5	S10C	S45C	NBR 콜크	2000	니켈도금 (Ni)
A-MASVP-16	100 130 150 180 200	153 183 203 233 253	10	33	Ø89	M16×2.0	SUS304	SUS304	NBR 콜크	1500	
A-MASVP-20	100 130 150 180 200	156 186 206 236 256	13	33	Ø89	M20×2.5	SUS304	SUS304	NBR 콜크	2000	

※ 충격을 가하거나 권장각도 이상 사용시 Bolt와 Cup이 이탈될 수 있으므로 취급시 주의를 요합니다.
※ Bolt and Cup may be separated due to strong impact or exceed the recommended angles.

A-MAZR Series

경방진형
Cushioning Type

FEATURES

- 아연가공품으로 부식방지 및 바닥 경사면에 사용
- Corrosion resistance by Zn processing, anti-slip

APPLICATION

런닝머신, 콘베어, 공작기계, 자동화설비
Running machines, Conveyor, Construction machine, Automatic facilities

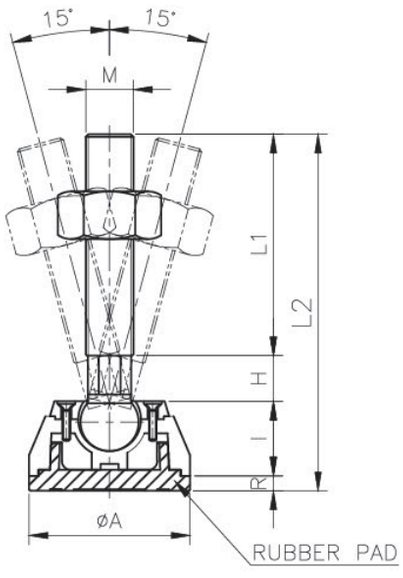

ORDERING CODE

A	-	M	A	Z	R	-	12	-	60
AUTOCFT LEVELLING FOOT		MECHANICAL WORKING	ANGLE	Zn CUP	RUBBER PAD		SCREW DIA (mm)		SCREW LENGTH (mm)

DIMENSION & MATERIAL

MODEL	DIMENSIONS (mm)							MATERIALS			허용하중	표면처리
	L1	L2	H	I	A	R	M	Bolt & Nut	Cup	Pad	(kg/4EA)	Treatments
A-MAZR-12	60 90	95 125	13	19	Ø40	3	M12×1.75	S10C	Zn	NBR	600	분체도장 (Black)
A-MAZR-16	55 100	101 146	16	25	Ø54	5	M16×2.0	S10C	Zn	NBR	1000	크롬도금(Cr) & 분체도장(Black)

※ 기타 특수사양은 주문제작합니다.
※ Customized goods are available.

ANCHOR BRACKET

기계본체 고정형
Anchor Type

FEATURES

- 적용장비의 진동으로 인한 흔들림 및 이동을 완벽하게 차단함
- Excellent protection from shaking & moving to applied equipment of vibration

APPLICATION

콘베어, 자동화라인
Conveyor, Automatic facilities.

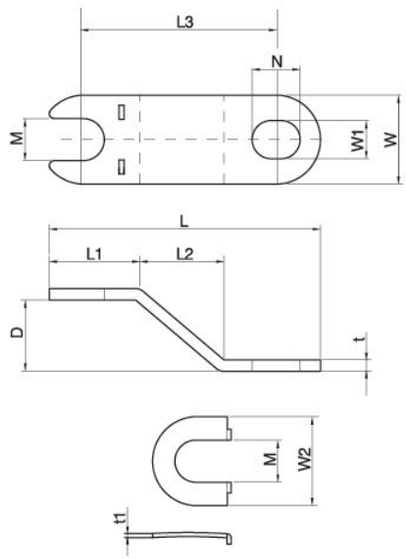

ORDERING CODE

A	-	AB	S	M12
AUTOCFT		ANCHOR BRACKET	S : STAINLESS Blank : STEEL	ANCHOR BOLT UNIT

DIMENSION

MODEL	DIMENSIONS (mm)													재질 MATERIALS		표면처리
	L	L1	L2	L3	D	t	W	W1	W2	M	M1	N	t1	ANCHOR BRACKET	ANCHOR PLATE	Treatments
A-AB M12	108	37	38	84	21	3	25	10.5	25	12.5	12.5	12.5	1.6t	SPC 3t	SPC 1.6t	니켈도금(Ni)
A-AB M16	108	38.6	37.5	80	28	3	37	14	37	16.5	16.5	16	1.6t	SPC 3t	SPC 1.6t	니켈도금(Ni)
A-AB M20	108	40.2	36	77	31	3	37	14	37	20.5	20.5	16	1.6t	SPC 3t	SPC 1.6t	니켈도금(Ni)
A-ABS M12	108	37	38	84	21	3	25	10.5	25	12.5	12.5	12.5	1.6t	SUS304 3t	SUS304 1.6t	포리싱(PL)
A-ABS M16	108	38.6	37.5	80	28	3	37	14	37	16.5	16.5	16	1.6t	SUS304 3t	SUS304 1.6t	포리싱(PL)
A-ABS M20	108	40.2	36	77	31	3	37	14	37	20.5	20.5	16	1.6t	SUS304 3t	SUS304 1.6t	포리싱(PL)

AL D/C FOOT BASE

알루미늄 프로파일용
Al Profile Purpose

FEATURES

- 알루미늄 프로파일에 LEVELLING FOOT이 쉽게 취부 될 수 있도록 설계된 제품
- Excellent design for Aluminium profiles to be easily attached to LEVELLING FOOT

APPLICATION

알루미늄 프로파일
Aluminum profiles, etc

AL DIE CASTING

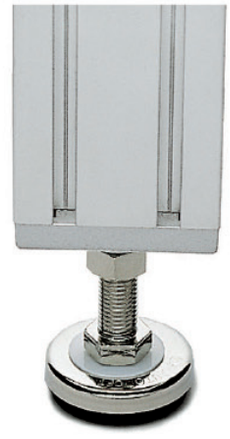

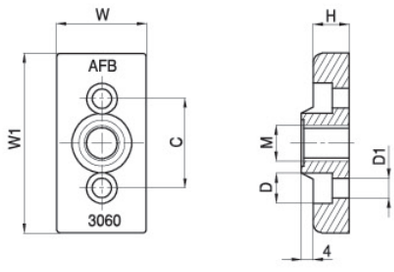

AFB 30x60, 40x80

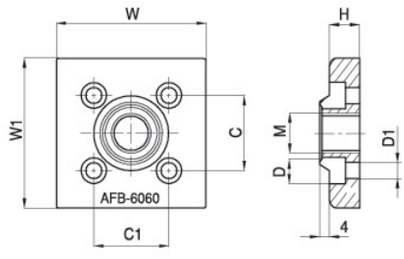

AFB 60x60, 80x80

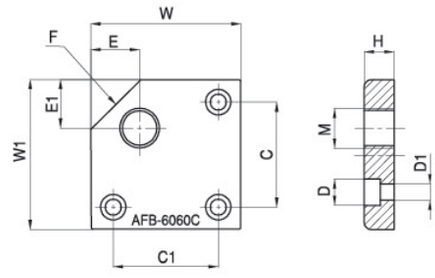

AFB 60x60C, 80x80C

ORDERING CODE

A	-	FB	3060
AUTOCFT		FOOT BASE	WIDTH X HEIGHT (mm)

DIMENSION

MODEL	DIMENSIONS (mm)											재질 Materials	허용하중 (kg/4EA)	표면처리 Treatments
	W	W1	C	C1	M	D	D1	H	E	E1	F			
AFB-3060	30	60	30	0	M12, M16	Ø10.5	Ø7	12	-	-	-	알루미늄 (AL)	2000	액체도장(Liquid coating)
AFB-4080	40	80	40	0	M12, M16, M20	Ø14	Ø9	13	-	-	-	알루미늄 (AL)	3000	액체도장(Liquid coating)
AFB-6060	60	60	30	30	M12, M16, M20	Ø10.5	Ø7	12	-	-	-	알루미늄 (AL)	2500	액체도장(Liquid coating)
AFB-8080	80	80	40	40	M16, M20	Ø14	Ø9	13	-	-	-	알루미늄 (AL)	3000	액체도장(Liquid coating)
AFB-6060C	60	60	30	30	M12, M16	Ø10.5	Ø7	15	20	20	C20	알루미늄 (AL)	2500	액체도장(Liquid coating)
AFB-8080C	80	80	40	40	M16, M20	Ø14	Ø9	17	28	28	C28	알루미늄 (AL)	3000	액체도장(Liquid coating)

CLEAN HINGE

클린룸 분진방지용
Clean room anti-dust Purpose

FEATURES

- Peek Ball 사용으로 마찰력이 적고 자기 윤활성이 뛰어나며 열 전도성이 낮아 분진발생이 없음
- No dust by peek ball, providing low heat conductivity, excellent self-lubrication, and less frictional force

APPLICATION

반도체, LCD, LED, PDP 등의 클린룸용
Semiconductor, LCD, PDP, Cleaning rooms, etc

Zn DIE CASTING

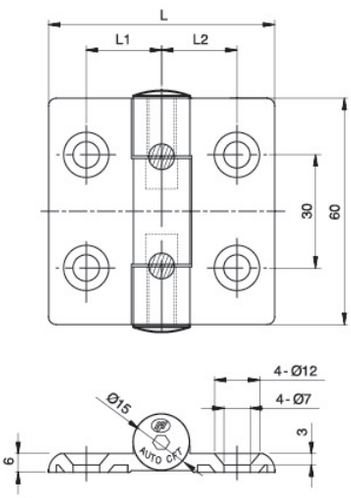

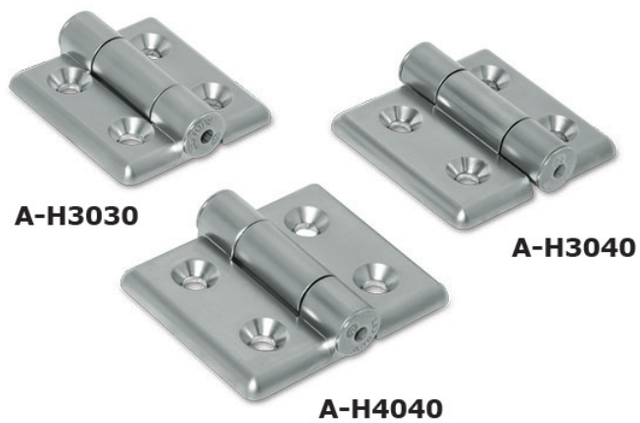

- 허용하중(L oad capacity) : 50kg/ 2PCS

ORDERING CODE

A	-	H	3030
AUTOCFT		HINGE	WIDTH X WIDTH (mm)

DIMENSION

MODEL	DIMENSIONS (mm)			재질	표면처리
	L	L1	L2	Materials	Treatments
A-H3030	56	15	15	아연 (Zn)	무광 CR도금 (Matt Cr)
A-H3040	64	20	15	아연 (Zn)	무광 CR도금 (Matt Cr)
A-H4040	72	20	20	아연 (Zn)	무광 CR도금 (Matt Cr)

GOODS BY ORDER 주문생산품

당사의 모든 LEVELLING FOOT은 특수 주문제작이 가능합니다.

Various type and size, special specification of levelling foot can be produce by order.

- 내식성을 필요로 하는 제품은 도금사양 변경가능(무전해,흑진주,흑아연등)
- 높낮이 조절시 토르크를 적게하기 위하여 Bearing 삽입형으로 제작가능
- 바닥면이 평탄하지 않을 경우 Bolt부 각도 조절이 가능하도록 제작가능
- Levelling Foot과 Housing을 Set로 제작가능
- Bolt부 열처리 가능

- The plating can be changeable by customer's environment.
- We can make levelling foot inside of bearing by order.
- The bolts can be produce different degree by order.
- The levelling foot and housing can be produce 1 set by order.
- The heating and buffing can be by order

AUTO CFT

www.autocft.co.kr

PACKING INFORMATIONS

MODEL	NET WEIGHT (one pcs)		1 PACKAGE		MASTER CARTON			
			GROSS WEIGHT		GROSS WEIGHT		QTY	SIZE
	kg	lbs	kg	lbs	kg	lbs	pcs	L×W×H (m/m)
AC-50F	0.38	0.84	1.68	3.70	34.44	75.94	80	460×340×310
AC-50S	0.38	0.84	1.66	3.66	34.04	75.06	80	460×340×310
AC-300F	0.66	1.46	2.88	6.35	35.40	78.06	48	460×340×310
AC-300S	0.60	1.32	2.72	6.00	33.48	73.82	48	460×340×310
AC-600F	1.26	2.78	5.44	12.00	33.48	73.82	24	460×340×310
AC-600S	1.12	2.47	4.88	10.76	30.12	66.41	24	460×340×310
AC-1000F	1.76	3.88	7.60	16.76	31.18	68.75	16	450×320×290
AC-1000S	1.58	3.48	6.94	15.30	28.54	62.93	16	450×320×290
AC-1300F	1.92	4.23	8.30	18.30	33.98	74.93	16	450×320×290
AC-1300S	1.56	3.44	7.58	16.71	31.10	68.58	16	450×320×290
AC-1800F	3.46	7.63	14.72	32.46	30.12	66.41	8	380×280×310
ACM-600F	0.98	2.16	4.34	9.57	26.82	59.14	24	450×320×290
ACMT-600F	0.92	2.03	4.08	9.00	25.26	55.70	24	450×320×290
ACM-800F	1.20	2.65	5.22	11.51	32.16	70.91	24	460×340×310
ACMT-800F	1.06	2.34	4.66	10.28	28.80	63.50	24	460×340×310
ALC-1000F	1.84	4.06	7.93	17.49	32.56	71.79	16	460×340×310
ALCT-1000F	1.88	4.15	8.12	17.90	33.32	73.47	16	460×340×310
APLC-200F	0.58	1.28	2.64	5.82	24.60	54.24	36	460×340×310
ACLC-700F	1.71	3.77	7.37	16.25	30.32	66.86	16	460×340×310
ACT-400F	0.62	1.37	2.88	6.35	18.12	39.95	24	460×340×310
ACT-400S	0.44	0.97	2.24	4.94	14.28	31.49	24	460×340×310
ACT-800F	0.88	1.94	3.86	8.51	24.00	52.92	24	460×340×310
ACT-800S	0.72	1.59	3.40	7.50	21.24	46.83	24	460×340×310
ACTM-400 Swivel	0.52	1.15	2.44	5.38	30.12	66.41	48	460×340×310
ACTM-400 Rigid	0.38	0.84	1.90	4.19	23.64	52.13	48	460×340×310
ACP-200F	0.56	1.23	2.44	5.38	30.12	66.41	48	460×340×310
ACP-200S	0.54	1.19	2.40	5.29	39.24	86.52	64	460×340×310
ACPB-500F	0.50	1.10	2.22	4.90	27.48	60.59	48	460×340×310
ACPB-1000F	1.18	2.60	5.10	11.25	31.44	69.33	24	460×340×310

MODEL	NET WEIGHT (one pcs)				1 PACKAGE					
					GROSS WEIGHT				QTY	SIZE
	kg		lbs		kg		lbs		pcs	L×W×H (m/m)
	URETHANE	MC NYLON	URETHANE	MC NYLON	URETHANE	MC NYLON	URETHANE	MC NYLON		
ACMU(ACMM)–75SF	1.8	1.7	4.0	3.7	7.8	7.4	17.2	16.3	4	262×222×122
ACMU(ACMM)–75RF	1.3	1.2	2.9	2.6	5.7	5.3	12.6	11.7	4	262×222×122
ACMU(ACMM)–100SF	2.1	1.9	4.6	4.2	9.0	8.0	19.8	17.6	4	298×222×147
ACMU(ACMM)–100RF	1.5	1.4	3.3	3.1	6.7	6.2	14.8	13.7	4	298×222×147
ACMU(ACMM)–125SF	2.3	2.2	5.1	4.9	9.9	9.6	21.8	21.2	4	326×206×169
ACMU(ACMM)–125RF	1.7	1.6	3.7	3.5	7.6	7.4	16.8	16.3	4	326×206×169
ACMU(ACMM)–150SF	2.5	2.4	5.5	5.3	11.0	10.5	24.3	23.2	4	352×206×154
ACMU(ACMM)–150RF	2.0	1.9	4.4	4.2	8.8	8.2	19.4	18.1	4	352×206×154
ACHU(ACHM)–100SF	7.3	7.1	16.1	15.7	14.9	14.5	32.9	32.0	2	305×185×175
ACHU(ACHM)–100RF	5.0	4.9	11.0	10.8	10.3	10.1	22.7	22.3	2	305×185×175
ACHU(ACHM)–125SF	7.9	7.6	17.4	16.8	16.2	15.6	35.7	34.4	2	305×205×200
ACHU(ACHM)–125RF	5.6	5.3	12.3	11.7	11.6	11.0	25.6	24.3	2	305×205×200
ACHU(ACHM)–150SF	8.2	8.0	18.1	17.6	16.9	16.5	37.3	36.4	2	305×220×225
ACHU(ACHM)–150RF	6.0	5.8	13.2	12.8	12.5	12.1	27.6	26.7	2	305×220×225
ACHU(ACHM)–200SF	9.5	9.2	20.9	20.3	19.6	19.0	43.2	41.9	2	305×255×270
ACHU(ACHM)–200RF	7.2	6.9	15.9	15.2	15.0	14.4	33.1	31.8	2	305×255×270
ACHUT(ACHMT)–75SF	6.0	5.9	13.2	13.0	12.3	12.1	27.1	26.7	2	305×255×140
ACHUT(ACHMT)–75RF	3.8	3.7	8.4	8.2	7.9	7.7	17.4	17.0	2	305×255×140
ACHUT(ACHMT)–100SF	6.6	6.3	14.6	13.9	13.5	12.9	29.8	28.4	2	305×255×140
ACHUT(ACHMT)–100RF	4.4	4.1	9.7	9.0	9.1	8.5	20.1	18.7	2	305×255×140
ACHUT(ACHMT)–125SF	6.9	6.8	15.2	15.0	14.1	13.9	31.1	30.6	2	305×255×140
ACHUT(ACHMT)–125RF	4.7	4.6	10.4	10.1	10.2	9.5	22.5	20.9	2	305×255×140

MODEL	NET WEIGHT (one pcs)		1 PACKAGE			
			GROSS WEIGHT		QTY	SIZE
	kg	lbs	kg	lbs	pcs	L×W×H (m/m)
AVMU–85SF	2.2	4.9				
AVMU–100SF	2.3	5.1				
AVMUT–85SF–20	2.1	4.6				
AVMUT–110SF–20	2.5	5.5				
AVMUT–85SF–30	2.8	6.2				
AVMUT–110SF–30	2.9	6.4				
AVEMU–85SF	3.2	7.1				
AVEMU–110SF	3.5	7.7				
AVEMUT–85SF–20	3.2	7.1				
AVEMUT–110SF–20	3.6	7.9				
AVEMUT–85SF–30	3.6	7.9				
AVEMUT–110SF–30	4.1	9.0				
AVHUT–75SF	5.8	12.8			2	305×175×150
AVHUT–100SF	7.0	15.4			2	305×185×175
AVHUT–125SF	8.9	19.6			2	305×205×200
AVHUT–150SF	10.8	23.8			2	305×255×225
AVEHUT–75SF	9.8	21.6			2	320×180×175
AVEHUT–100SF	11.1	24.5			2	320×180×200
AVEHUT–125SF	13.0	28.7				
AVEHUT–150SF	14.9	32.9				
AVTMU–85SF	2.8	6.2				
AVTMU–110SF	3.3	7.3				
AVLMU–100SF	1.2	2.6				
AVLMU–125SF	1.4	3.1				
AVLMUT–85SF	1.3	2.9				
AVLMUT–110SF	1.7	3.7				

www.autocft.co.kr

(주)오토씨에프티
AUTOCFT CO., LTD.

15104 경기도 시흥시 경기과기대로 181 3다 707호 (정왕동 시화공단)
Tel. 031-434-7871(代)~4 Fax. 031-434-7875
http://www.autocft.co.kr E-mail. autocft@autocft.co.kr

#15104, 3Da-707, 181, Gyeonggigwagidae-ro, Siheung-si, Gyeonggi-do, Korea
Tel. 82-31-434-7871(DIR)~4 Fax. 82-31-434-7875
http://www.autocft.co.kr E-mail. autocft@autocft.co.kr

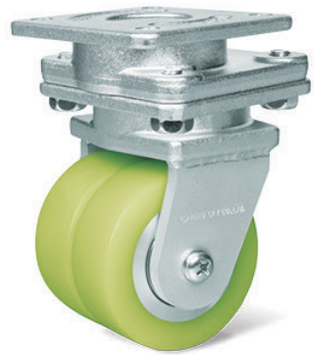

※본 카다로그의 제품들은 품질향상을 위하여 통지없이 그 사양이 변경될 수도 있습니다.
※본 카탈로그의 제품 색상은 인쇄된 것이므로 실제의 색상과 차이가 날 수 있습니다.
※All products of this catalog may be able to be changed the articles without notifying, for an elevation of quality.
※The colors of products in the catalog can be different from the real colors of products, because they are printed ones.

2021. 08. 애드프레임